Camilla

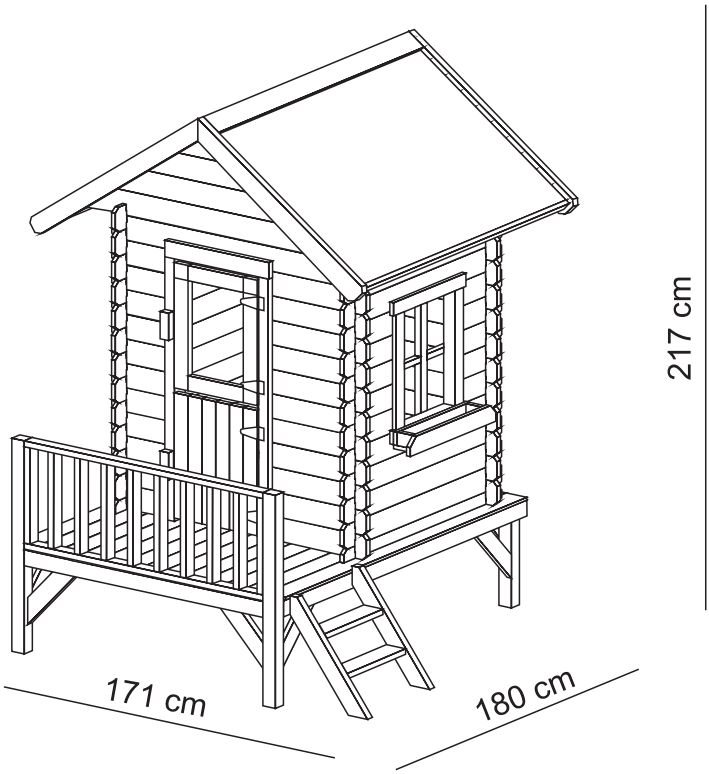

I: 106,5 cm x 106,5 cm x 135 cm
E: 171 cm x 180 cm x 217 cm

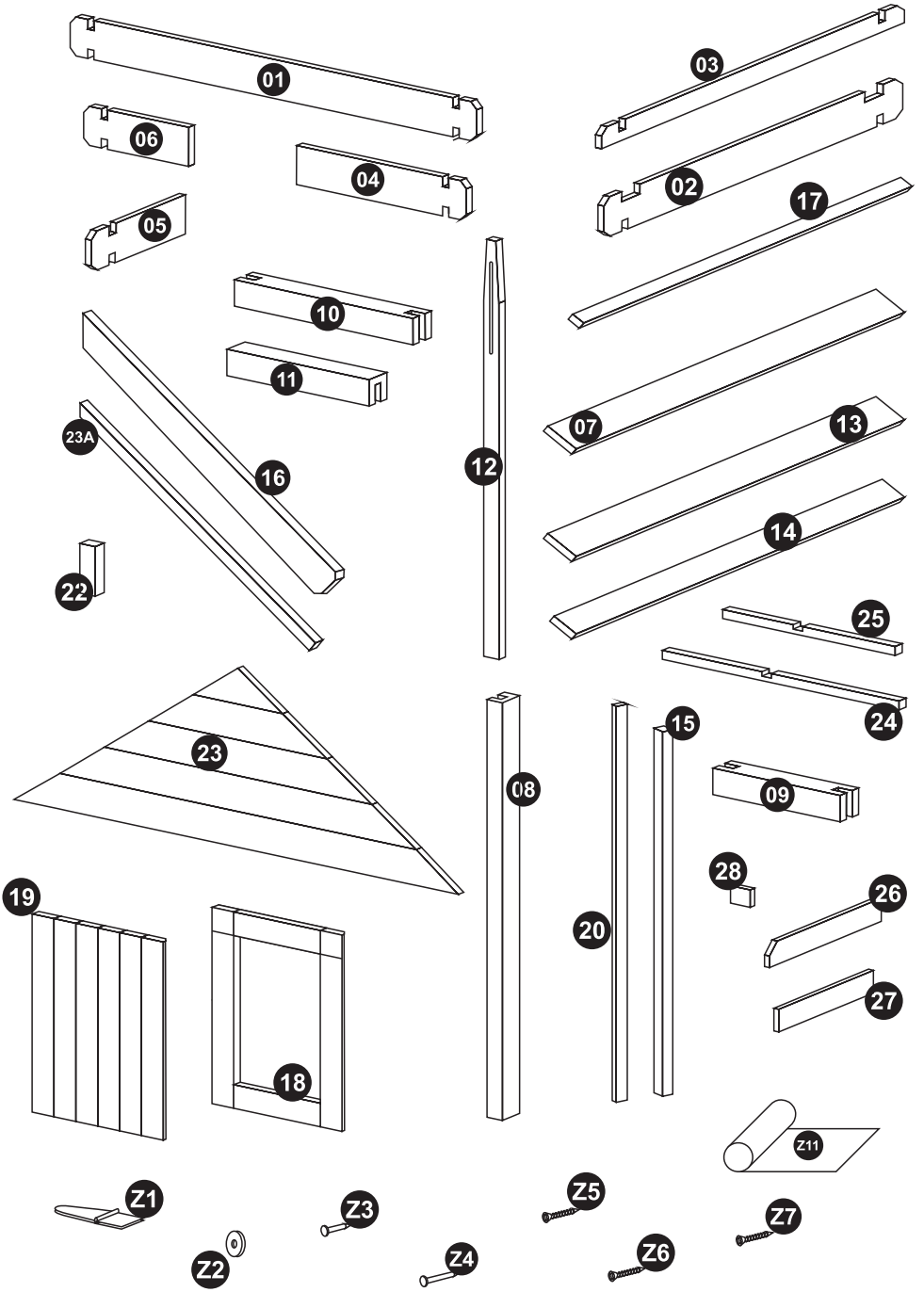
01
03
06
04
02
05
17
10
11
23A
16
12
07
13
14
22
25
24
23
15
08
09
28
19
20
26
27
18
Z11
Z1
Z3
Z5
Z7
Z2
Z4
Z6

01	30	1200 x 90 x 15
02	2	1200 x 67 x 15
03	2	1200 x 45 x 15
04	11	490 x 90 x 15
05	10	430 x 90 x 15
06	11	260 x 90 x 15
07	20	1200 x 90 x 15
08	2	945 x 65 x 40
09	1	610 x 65 x 40
10	2	500 x 65 x 40
11	2	375 x 65 x 40
12	2	1200 x 67 x 15
13	1	1200 x 67 x 15
14	1	1200 x 45 x 15
15	1	1066 x 45 x 15
16	4	960 x 65 x 15
17	2	1200 x 25 x 15
18	1	450 x 380 x 30
19	1	450 x 380 x 30
20	1	1000 x 45 x 15
22	2	102 x 45 x 15
23	2	1180 x 458 x 30
23A	4	900 x 50 x 25
24	1	420 x 25 x 15
25	1	335 x 25 x 15
26	1	500 x 90 x 15
27	2	430 x 90 x 15
28	2	75 x 90 x 15
Z1	4	
Z2	2	
Z3	30	2,8x15
Z4	40	2x30
Z5	20	3,5x15
Z6	24	3,5x25
Z7	59	3,5x35
Z11	2	

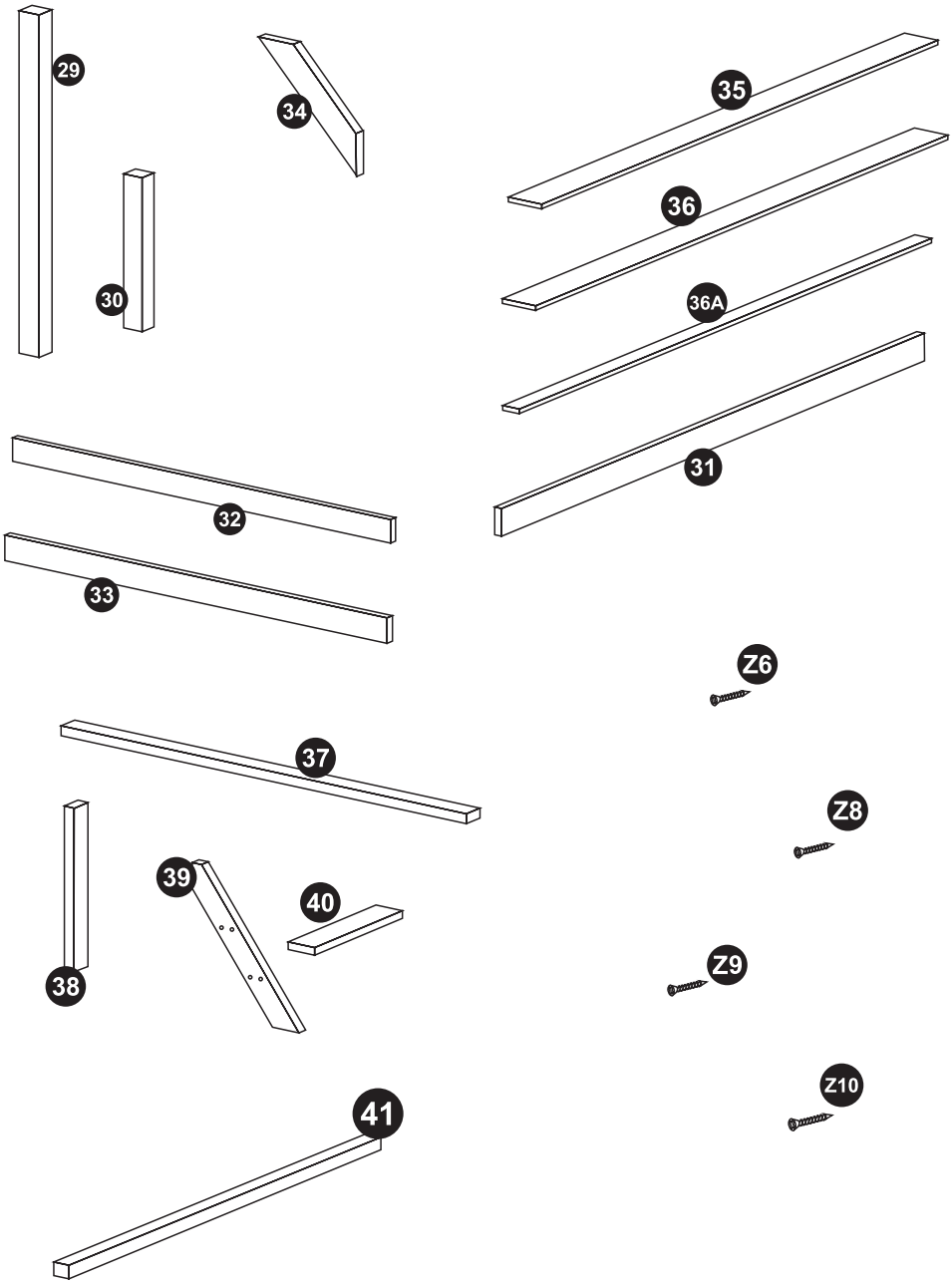
29
34
35
30
36
36A
31
32
33
Z6
37
Z8
39
40
38
Z9
Z10
41

29	2	1250 x 68 x 68
30	2	570 x 68 x 68
31	2	1712 x 58 x 28
32	4	1145 x 58 x 28
33	1	1061 x 58 x 28
34	8	400 x 58 x 28
35	2	1712 x 96 x 19
36	10	1780 x 96 x 19
36A	1	1780 x 45 x 19
37	2	1061 x 58 x 28
38	10	544 x 58 x 28
39	2	687 x 58 x 28
40	2	500 x 58 x 28
41	2	1065 x 25 x 15

Z6	10	3,5x25
Z8	70	3,5x50
Z9	91	4x80
Z10	4	5x100

Z12	2	5x30
Z13	1	
Z14	2	

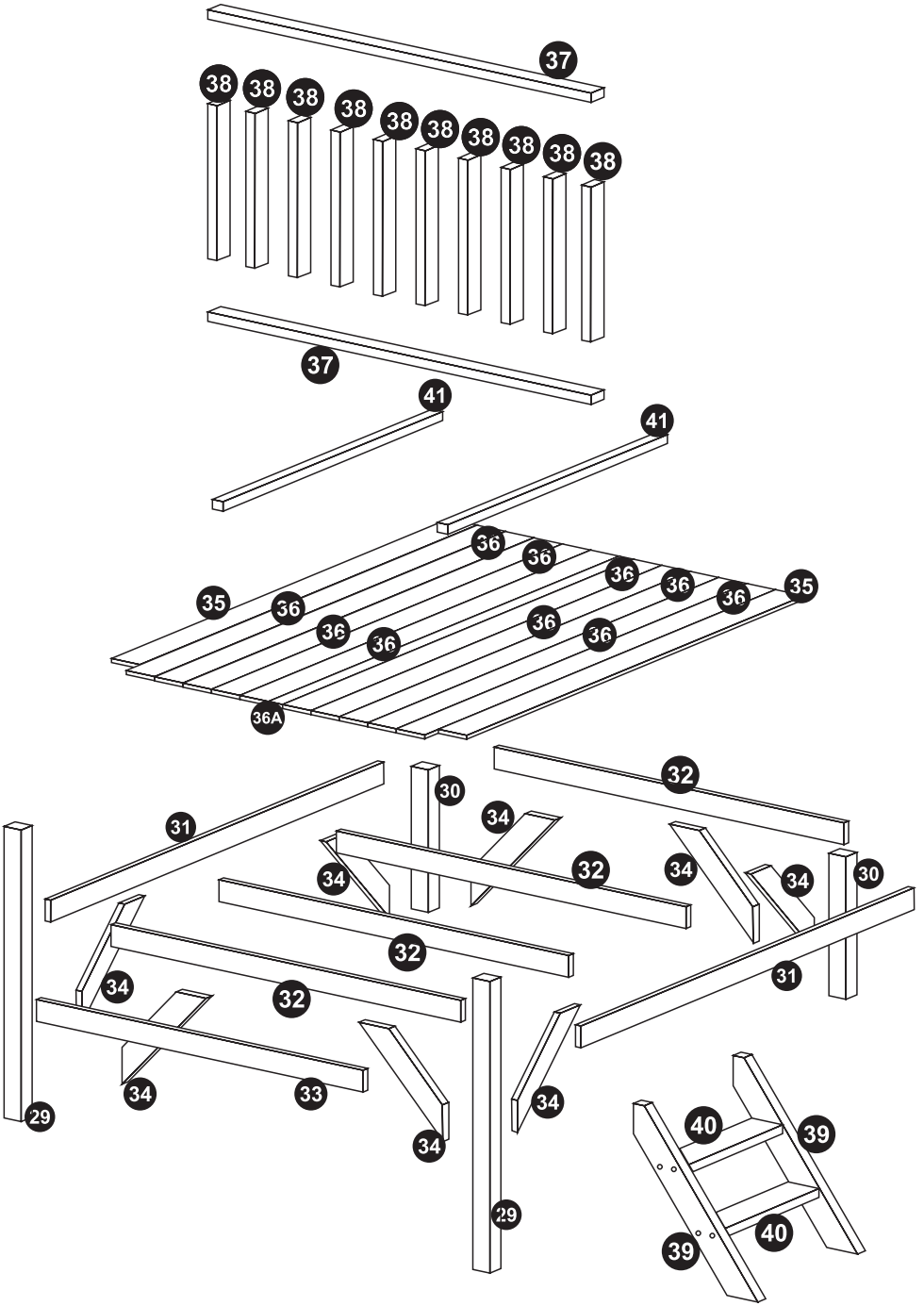
37
38
38
38
38
38
38
38
38
38
38
37
41
41
36
36
36
36
36
35
35
36
36
36
36
36
36A
32
30
31
34
34
32
34
34
30
32
34
32
31
34
33
34
29
34
40
39
29
40
39

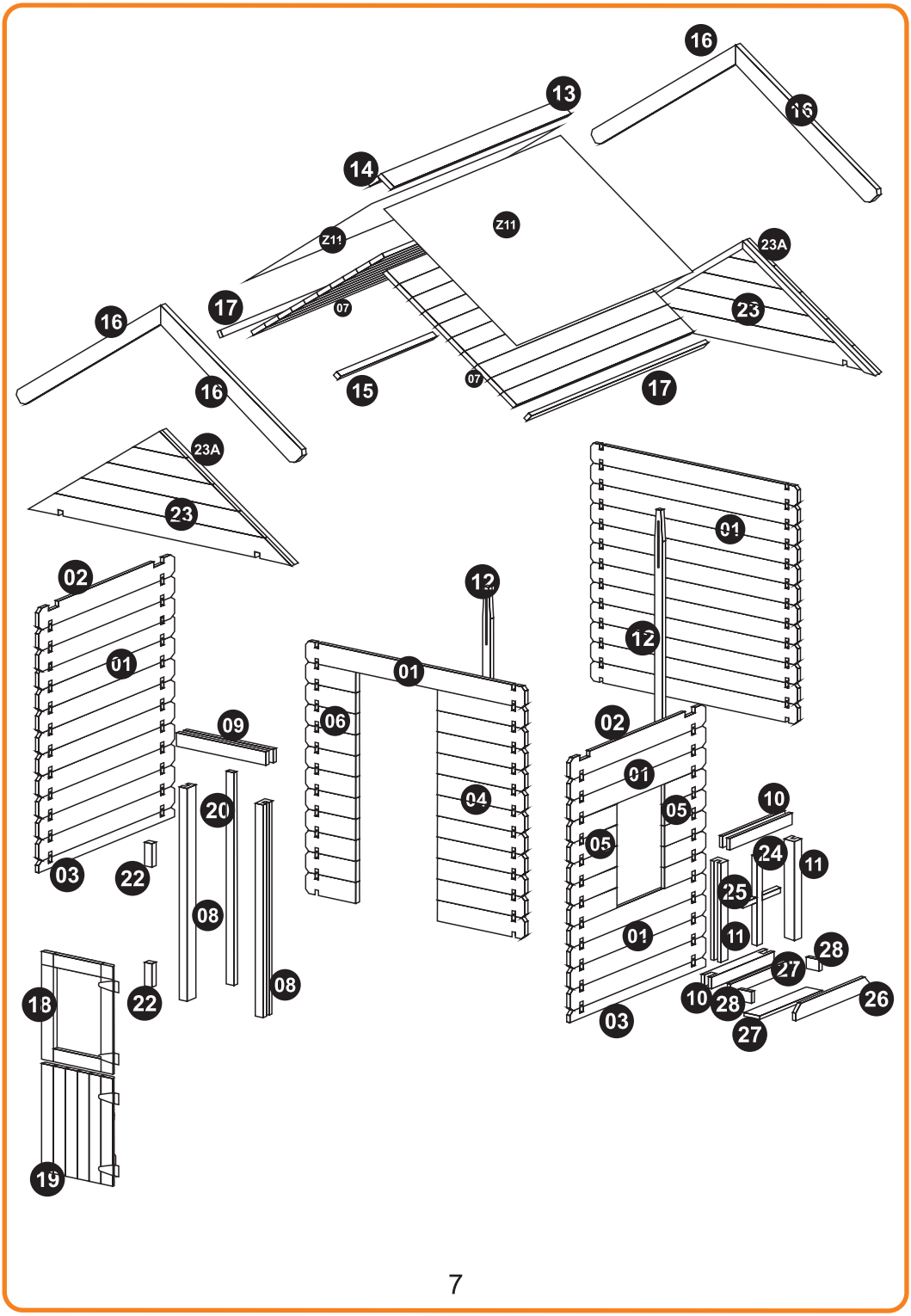
16
16
13
14
Z11
Z11
23A
17
07
23
16
16
15
07
17
23A
23
01
02
12
12
01
01
09
06
02
01
04
05
10
20
05
24
11
03
22
25
08
11
01
28
27
08
18
22
10
28
26
03
27
19

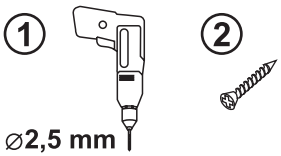
1
2
⌀2,5 mm

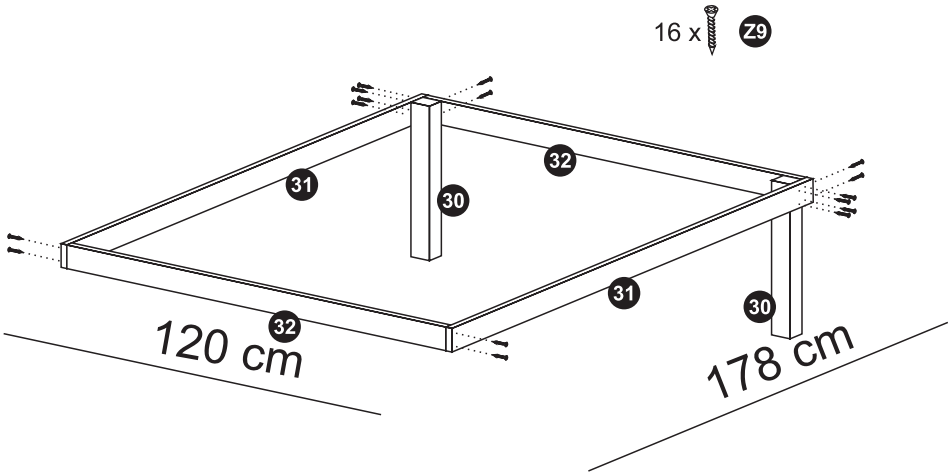
16 x Z9
31
32
30
32
31
30
120 cm
178 cm

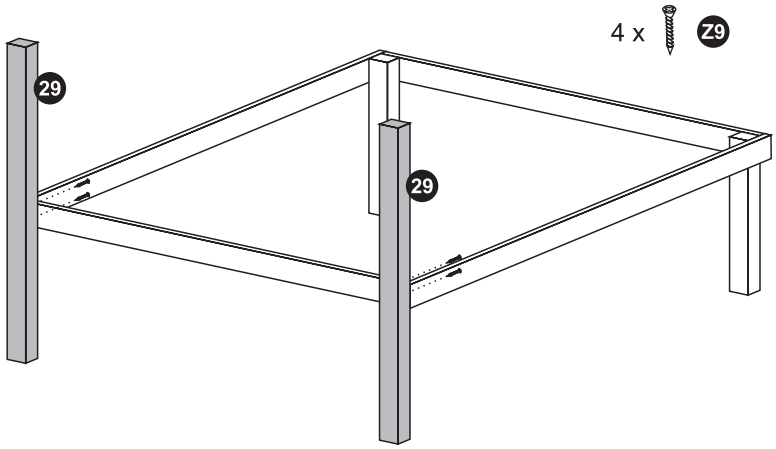
4 x Z9
29
29

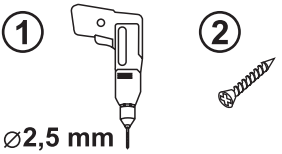

16 x Z8
8 x Z9

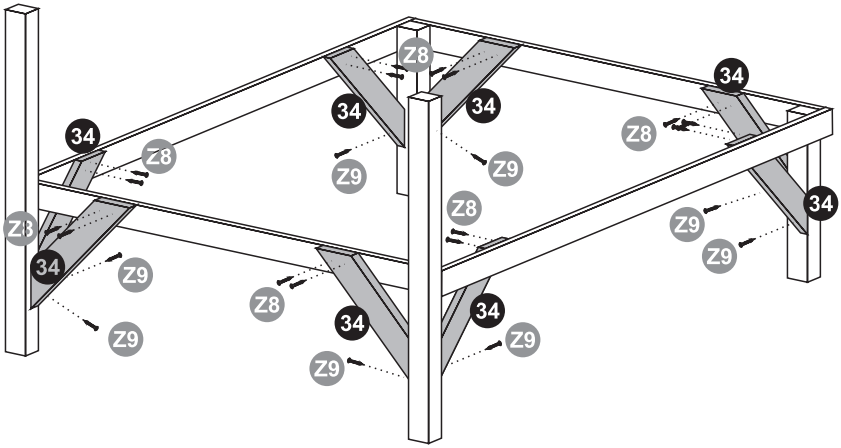

4 x Z10

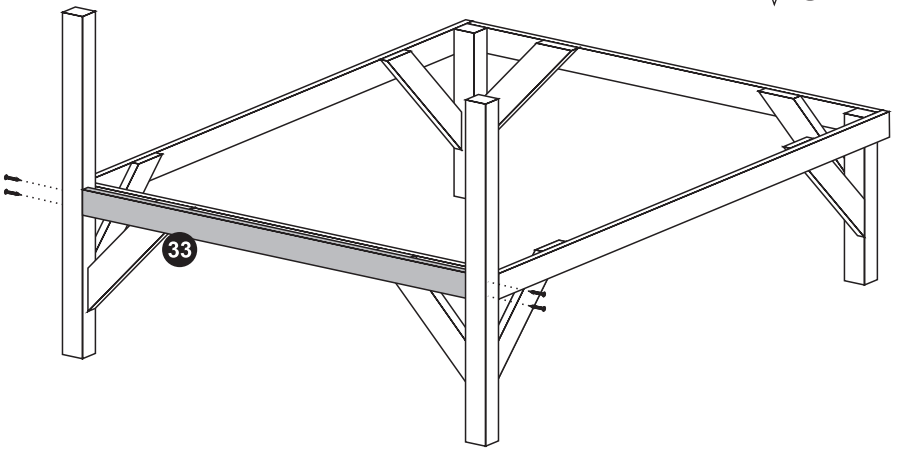

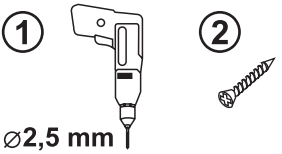

8 x Z9

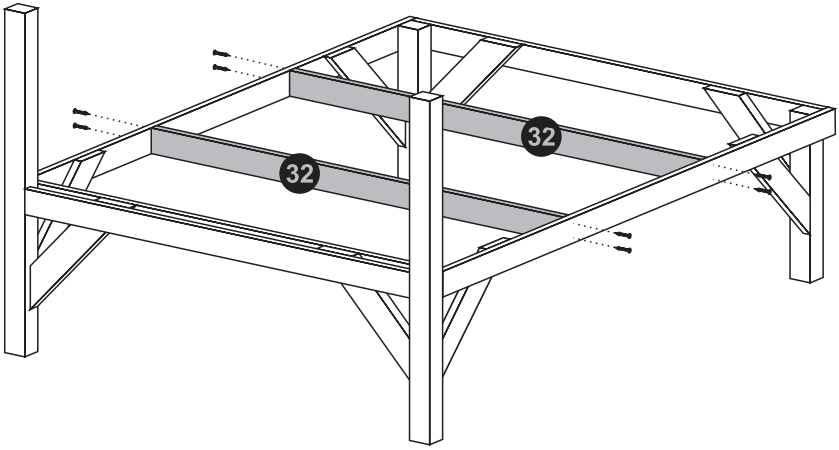

52 x Z8

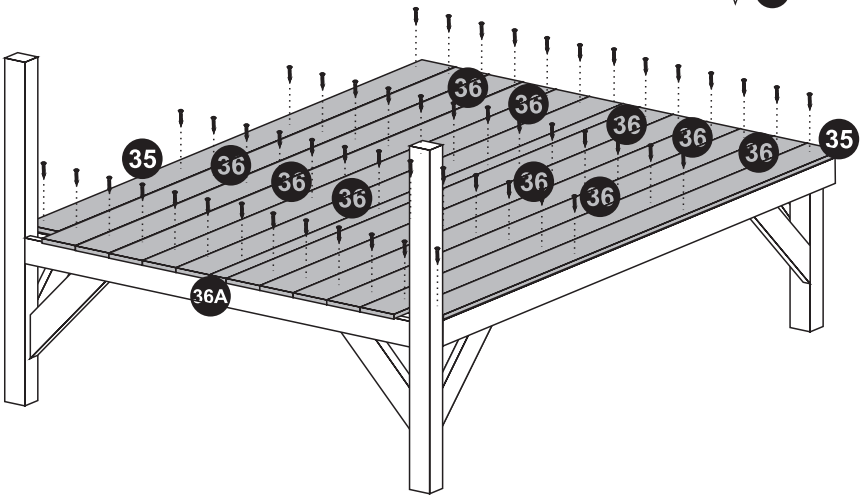

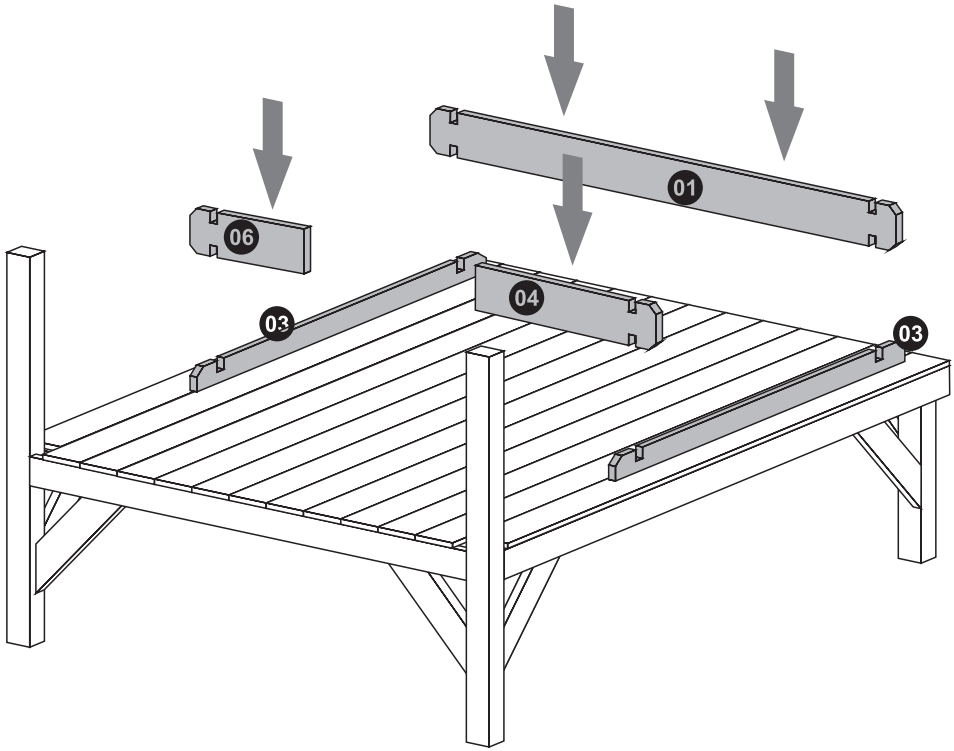
01
06
04
03
03

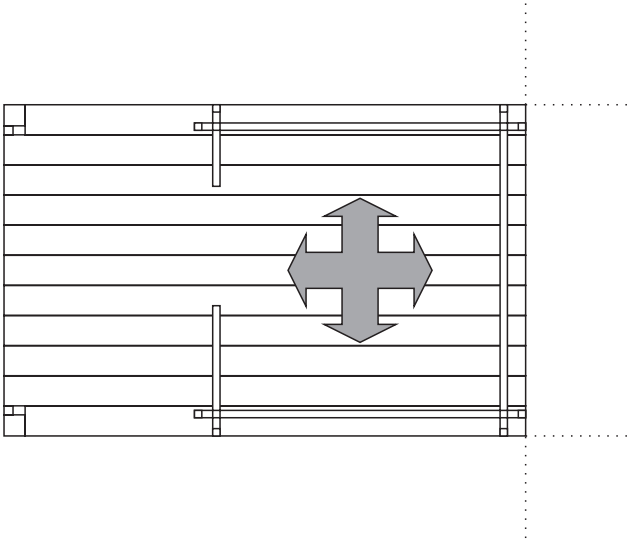

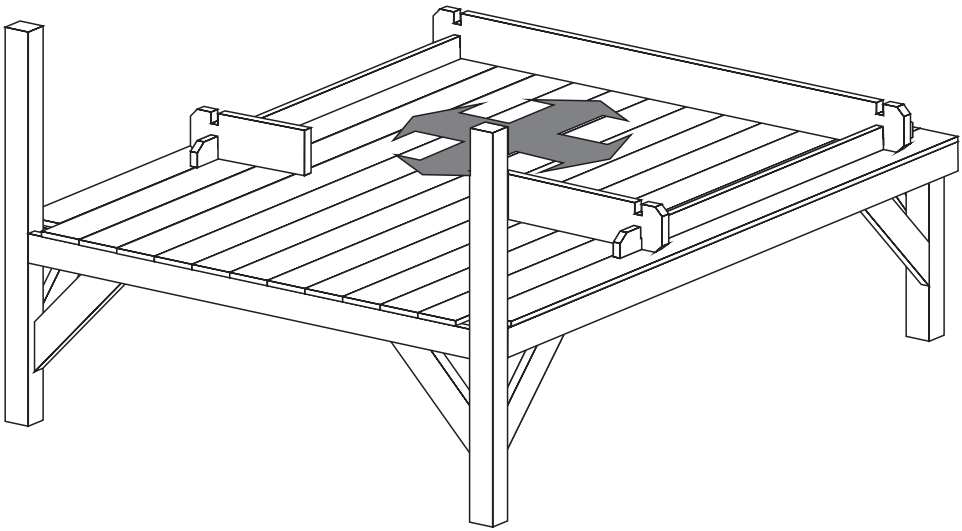

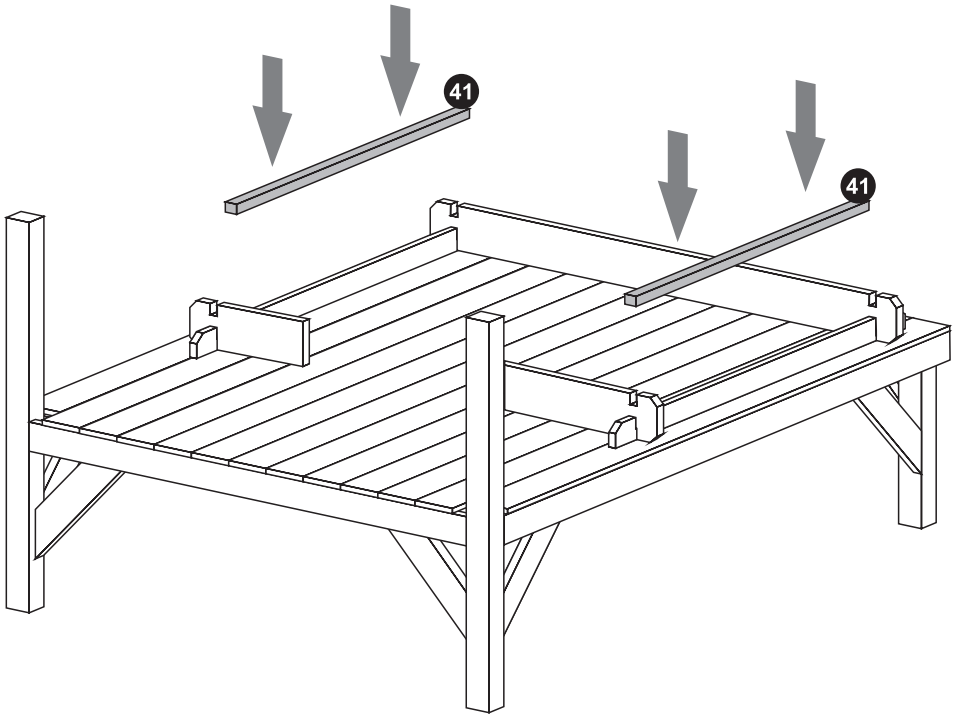
41
41

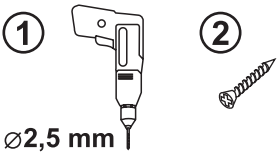

10x Z6

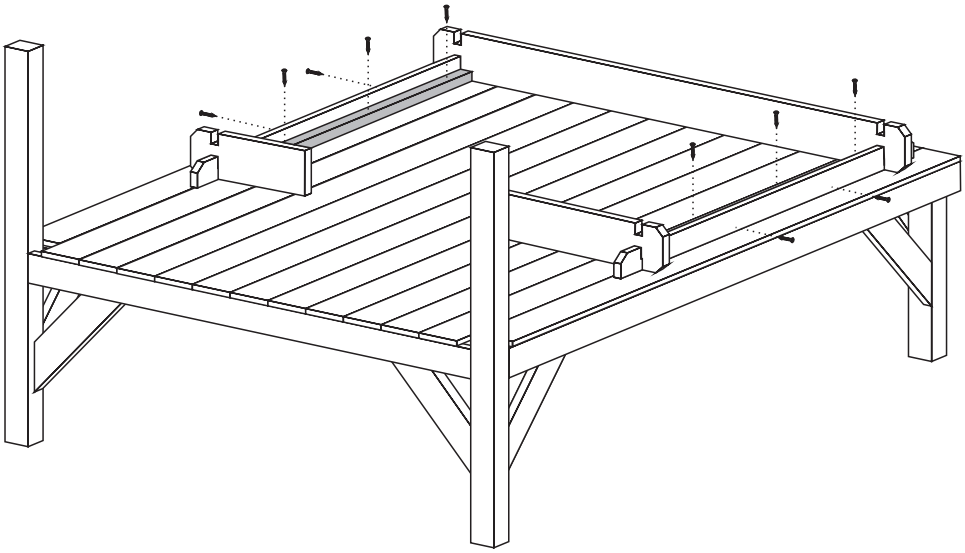

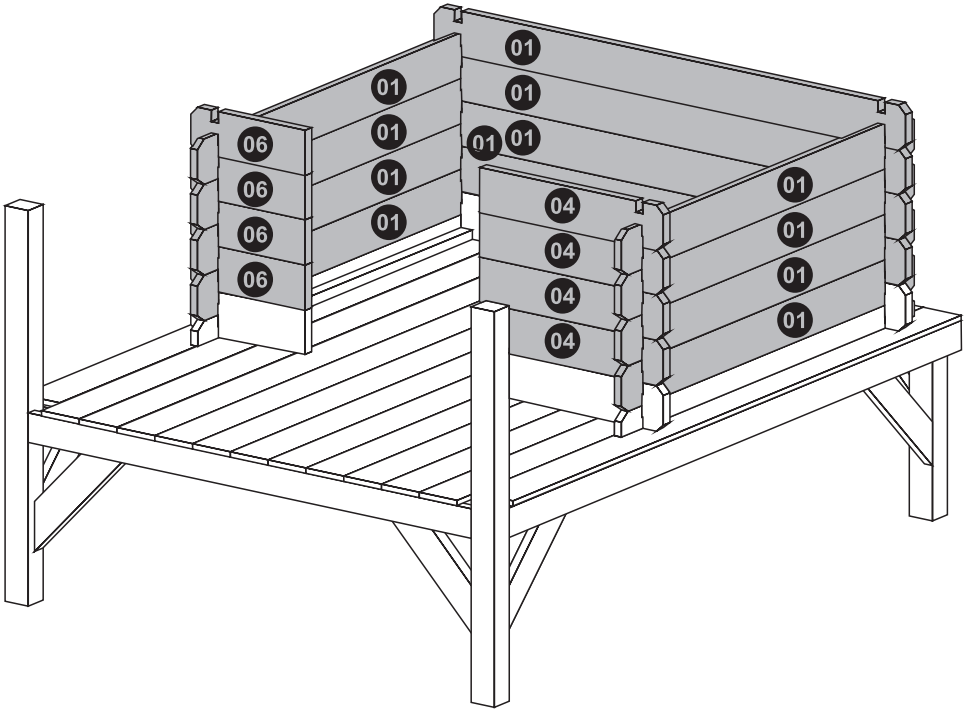
01
01
01
01
01
01
01
01
06
06
06
06
04
04
04
04
01
01
01
01

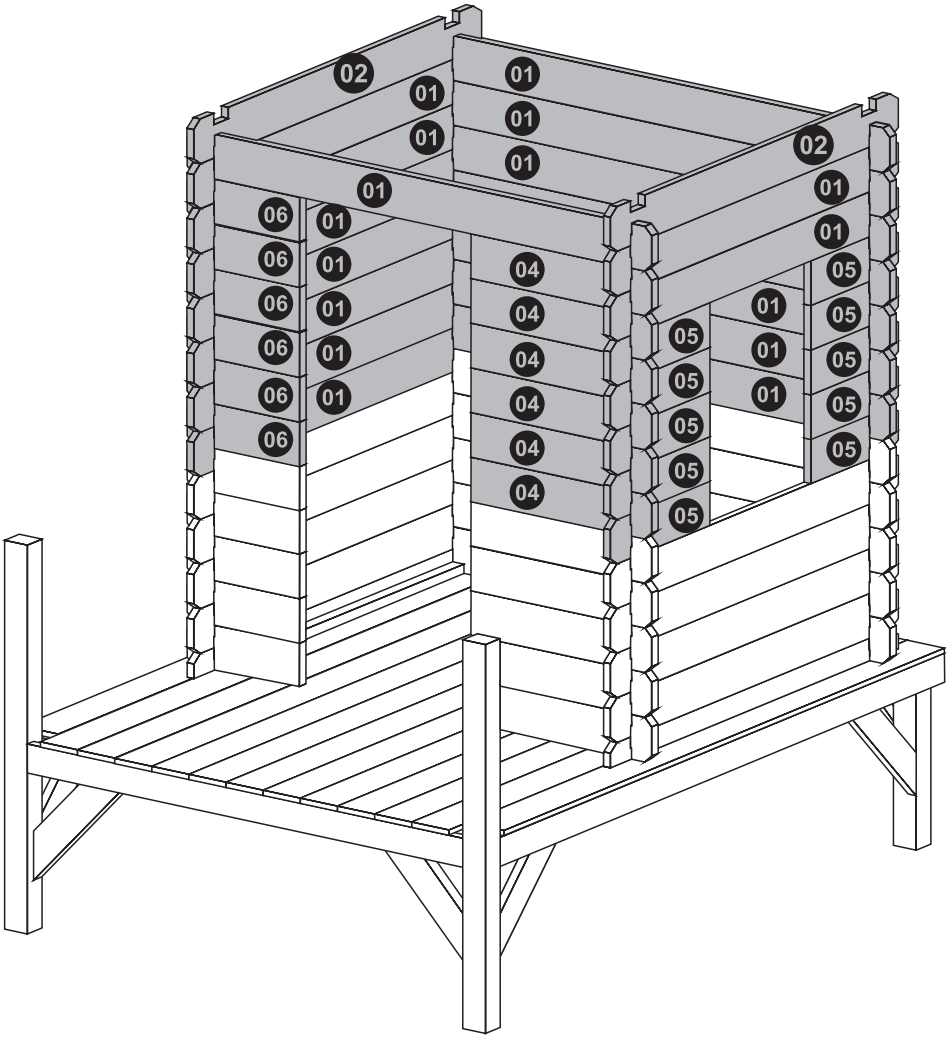
02
01
01
01
01
01
02
01
01
06
01
06
01
06
01
06
01
06
01
06
04
04
04
04
04
04
01
01
01
05
05
05
05
05
05
05
05
05
05

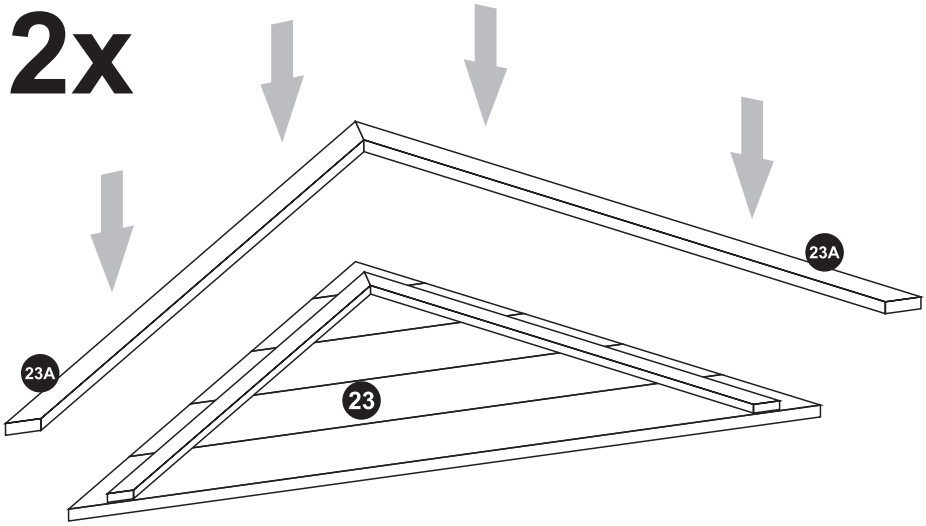
2x
23A
23A
23

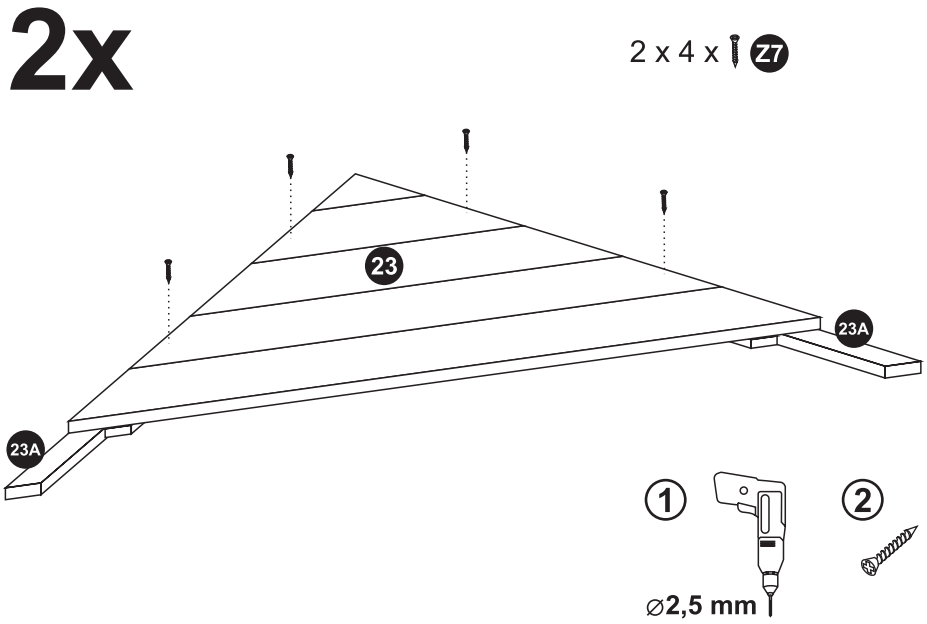
2x
2 x 4 x Z7
23
23A
23A
1
2
⌀2,5 mm

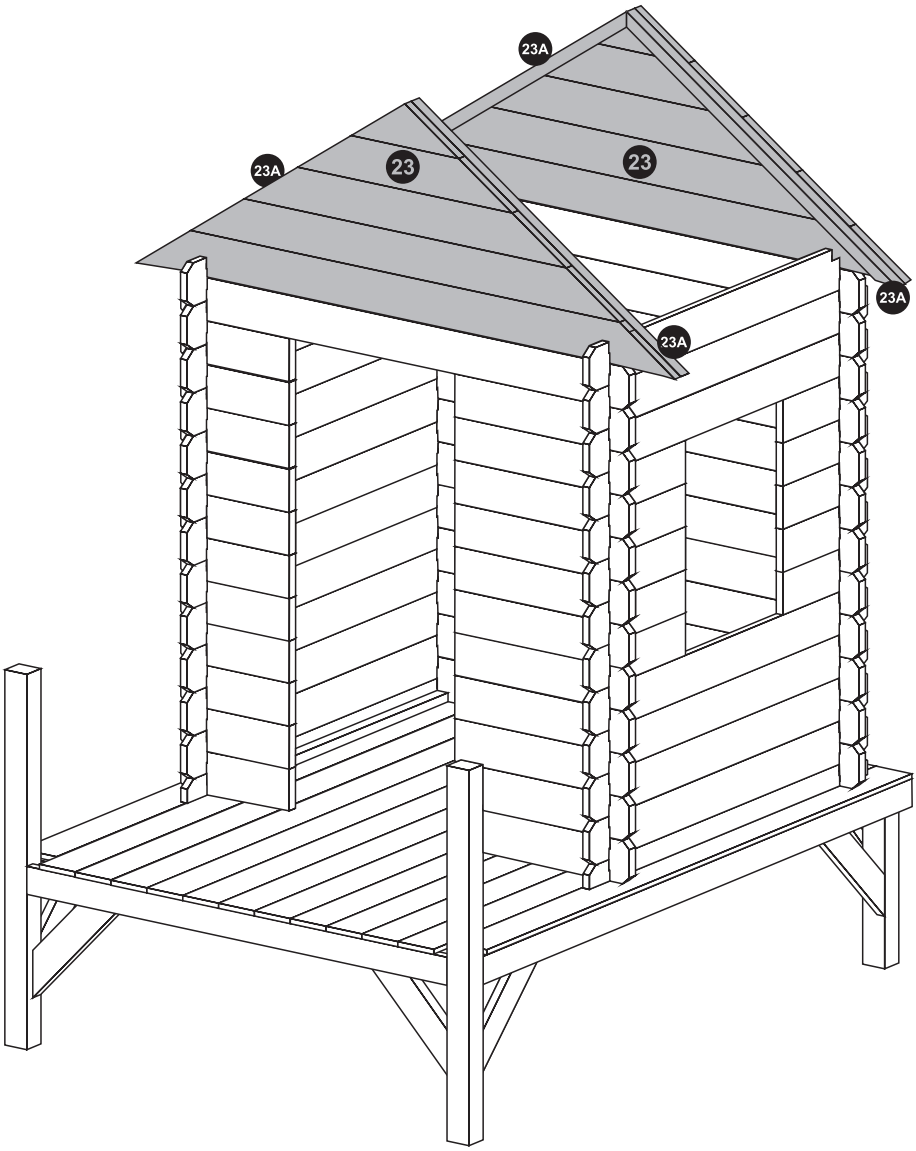
23A
23A
23
23
23A
23A

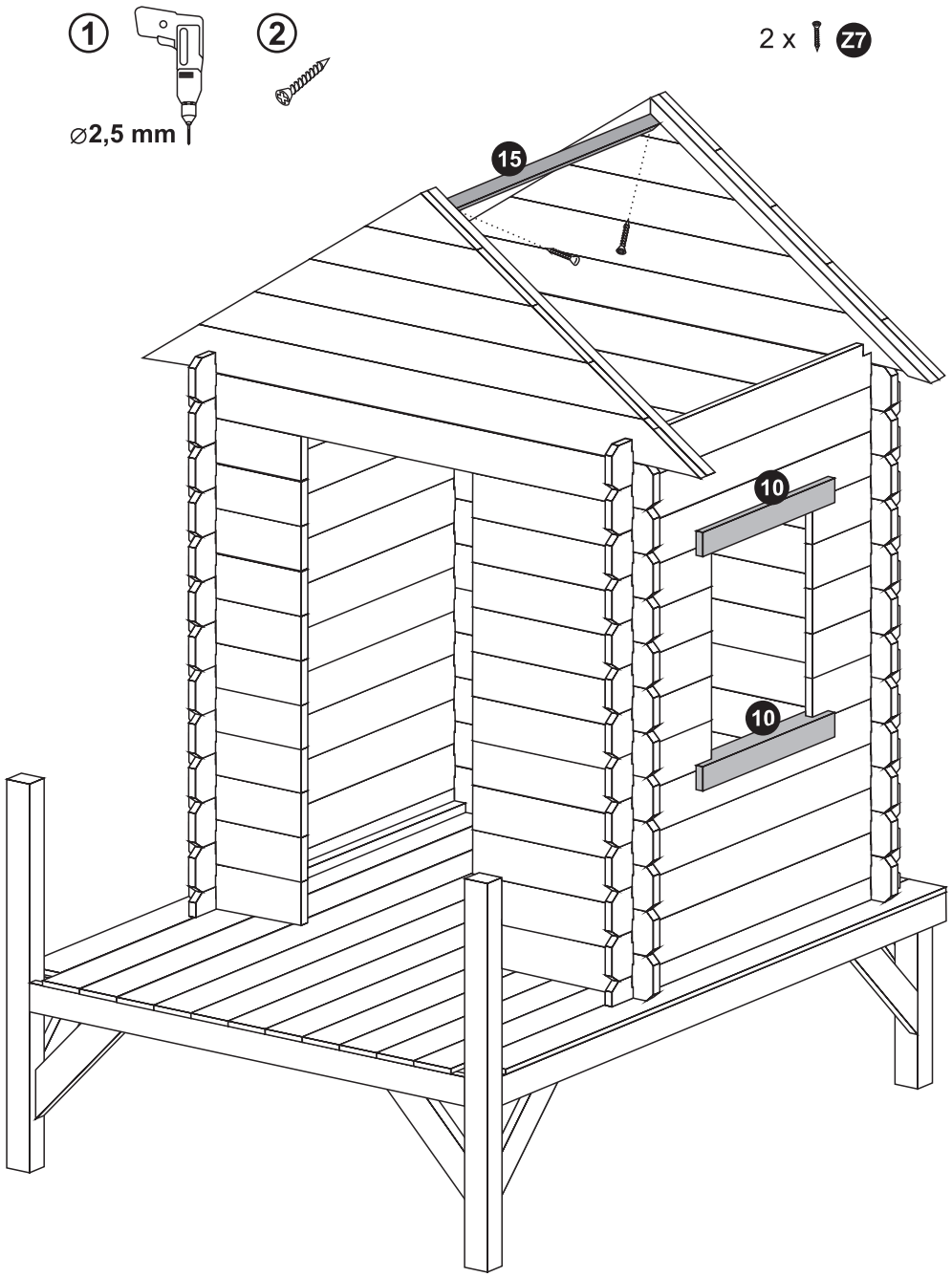
1
2
2 x Z7
⌀2,5 mm
15
10
10

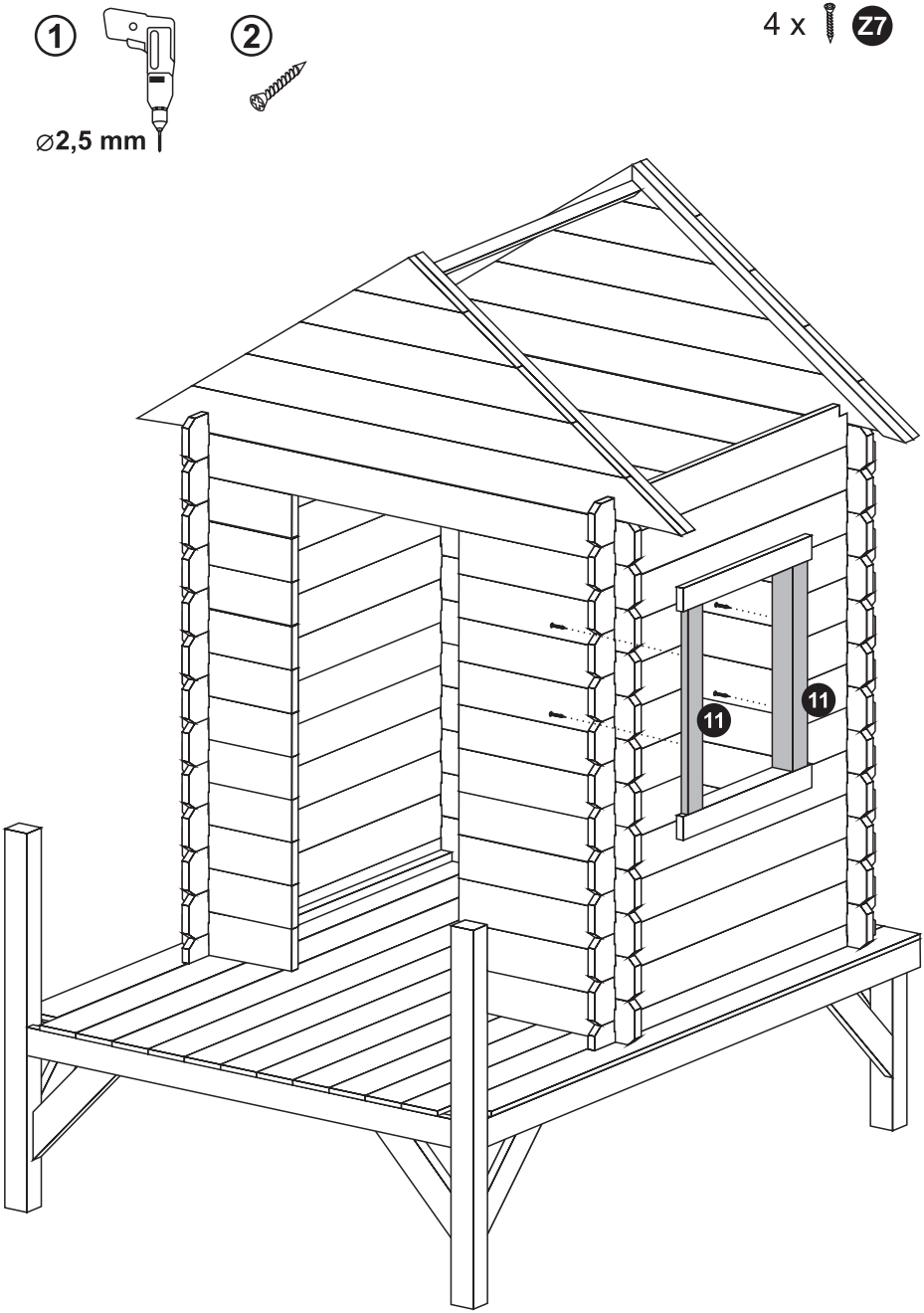
1
2
⌀2,5 mm
4 x Z7
11
11

09

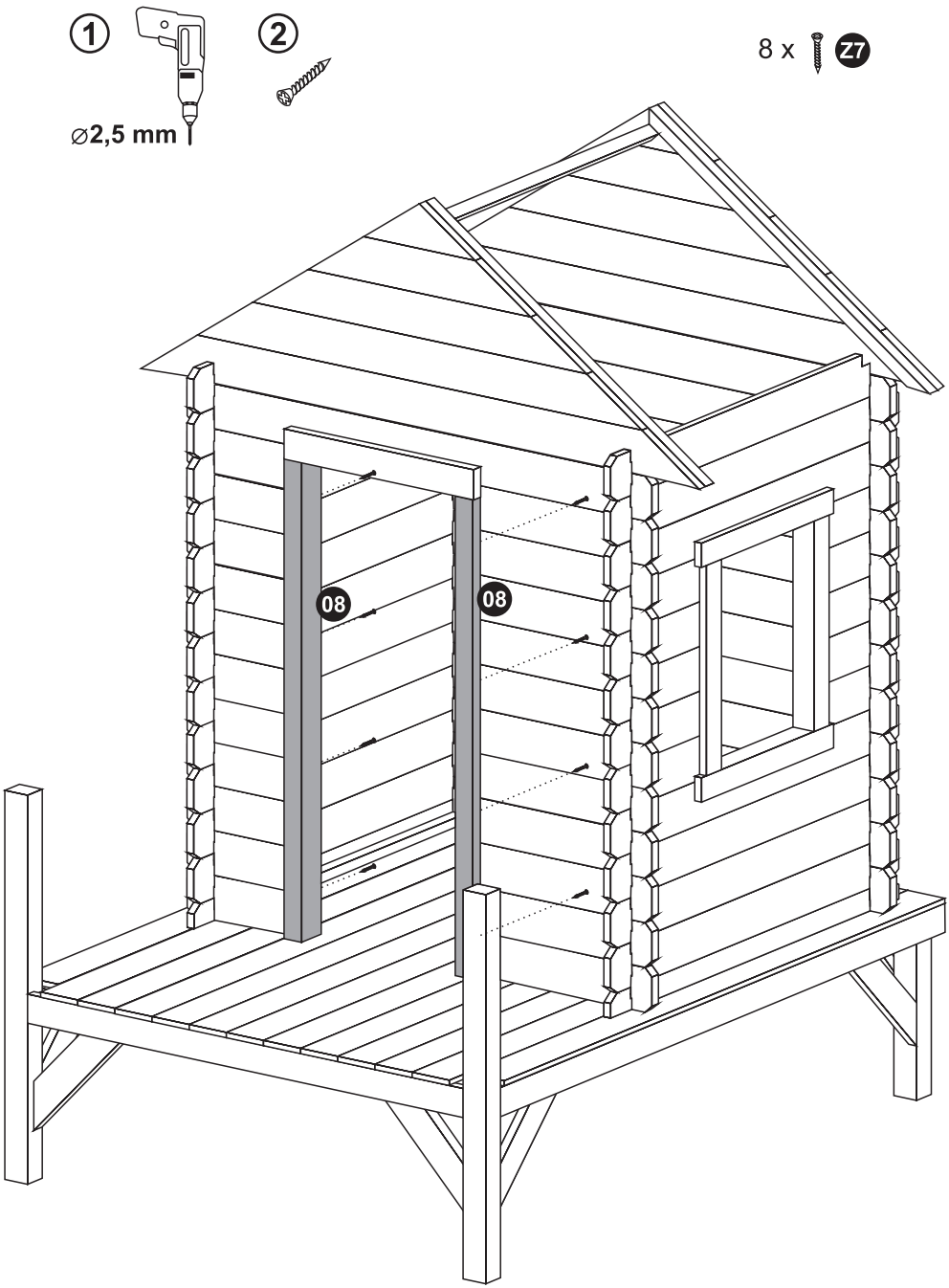
1
⌀2,5 mm
2
8 x
Z7
08
08

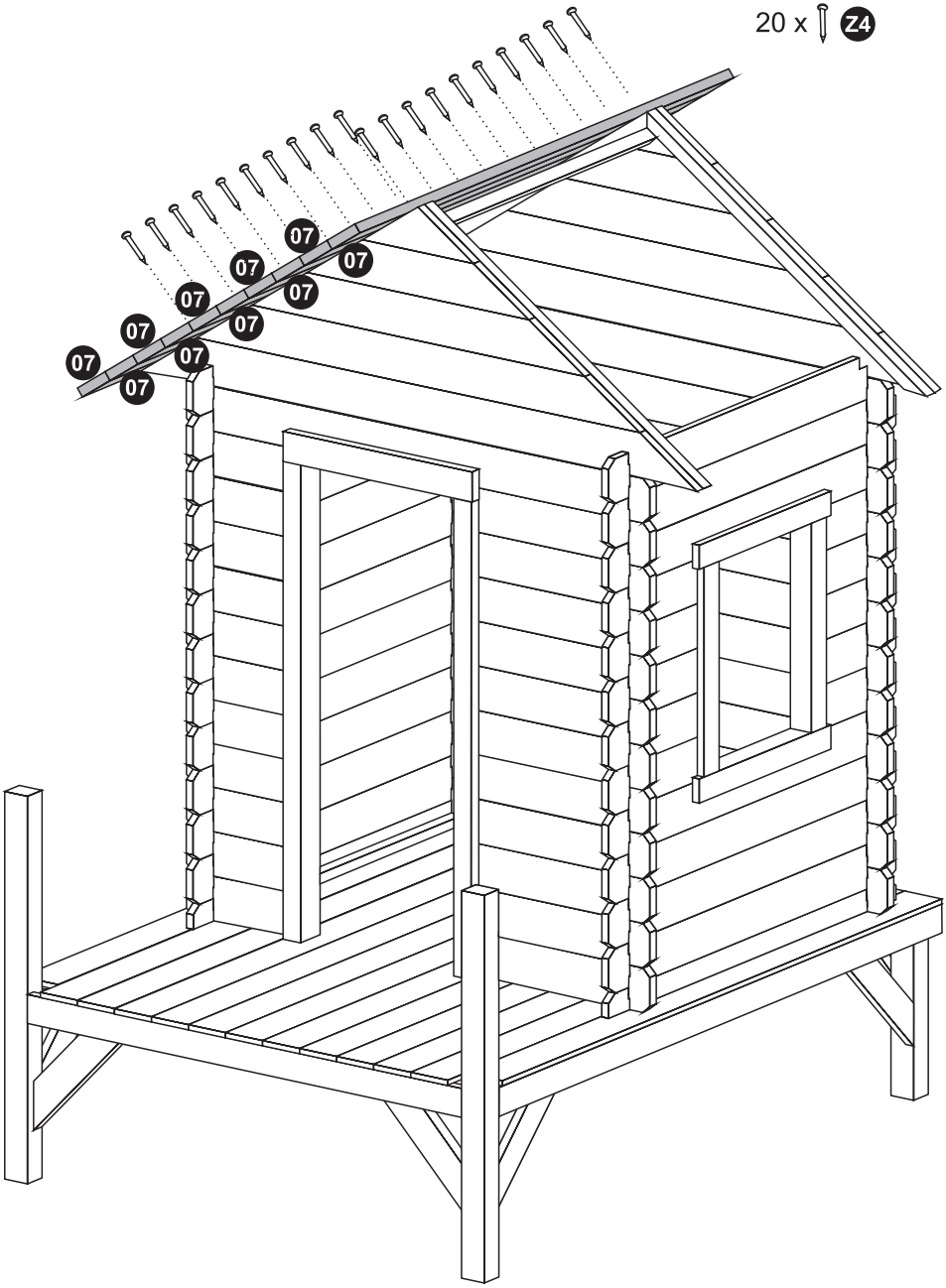
20 x Z4
07
07
07
07
07
07
07
07

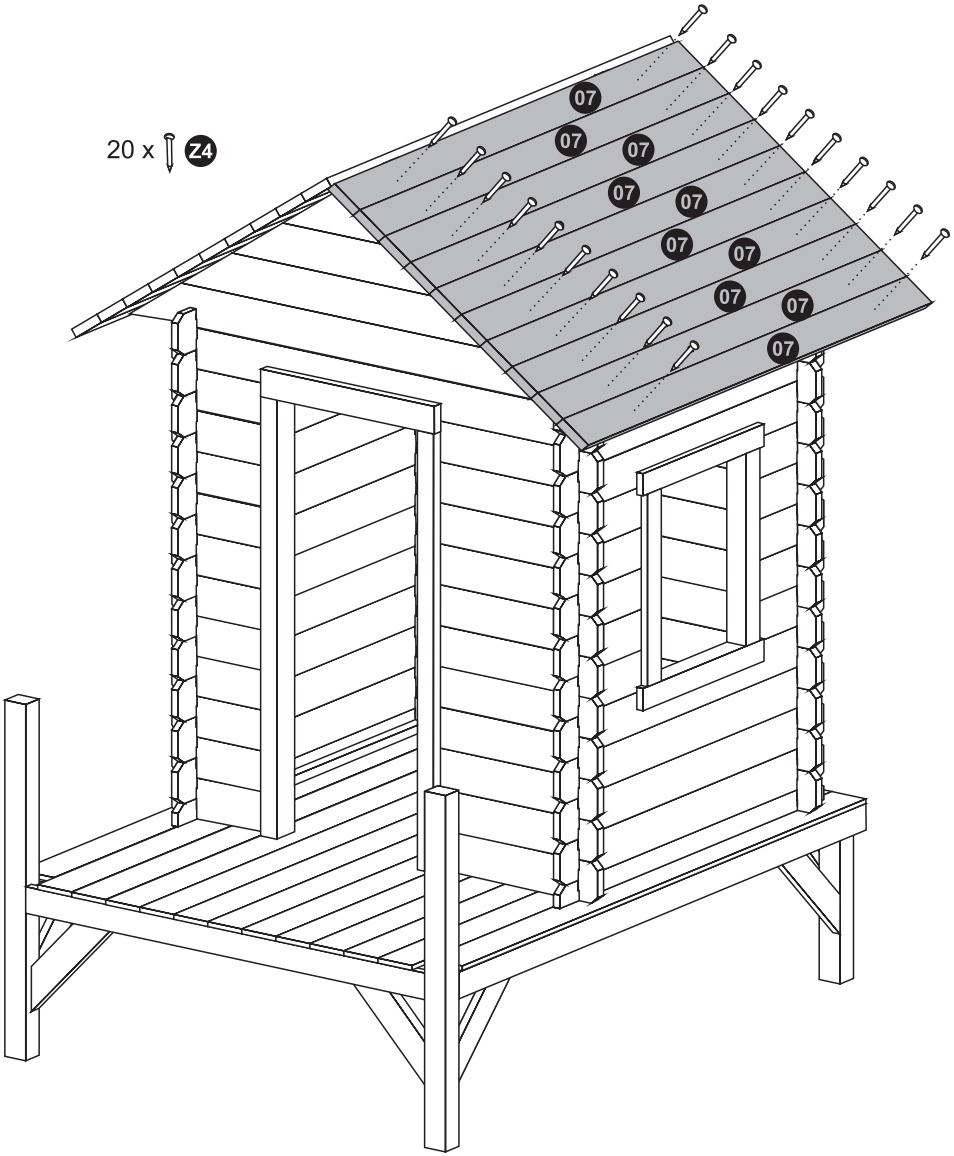
20 x Z4
07
07
07
07
07
07
07
07
07
07

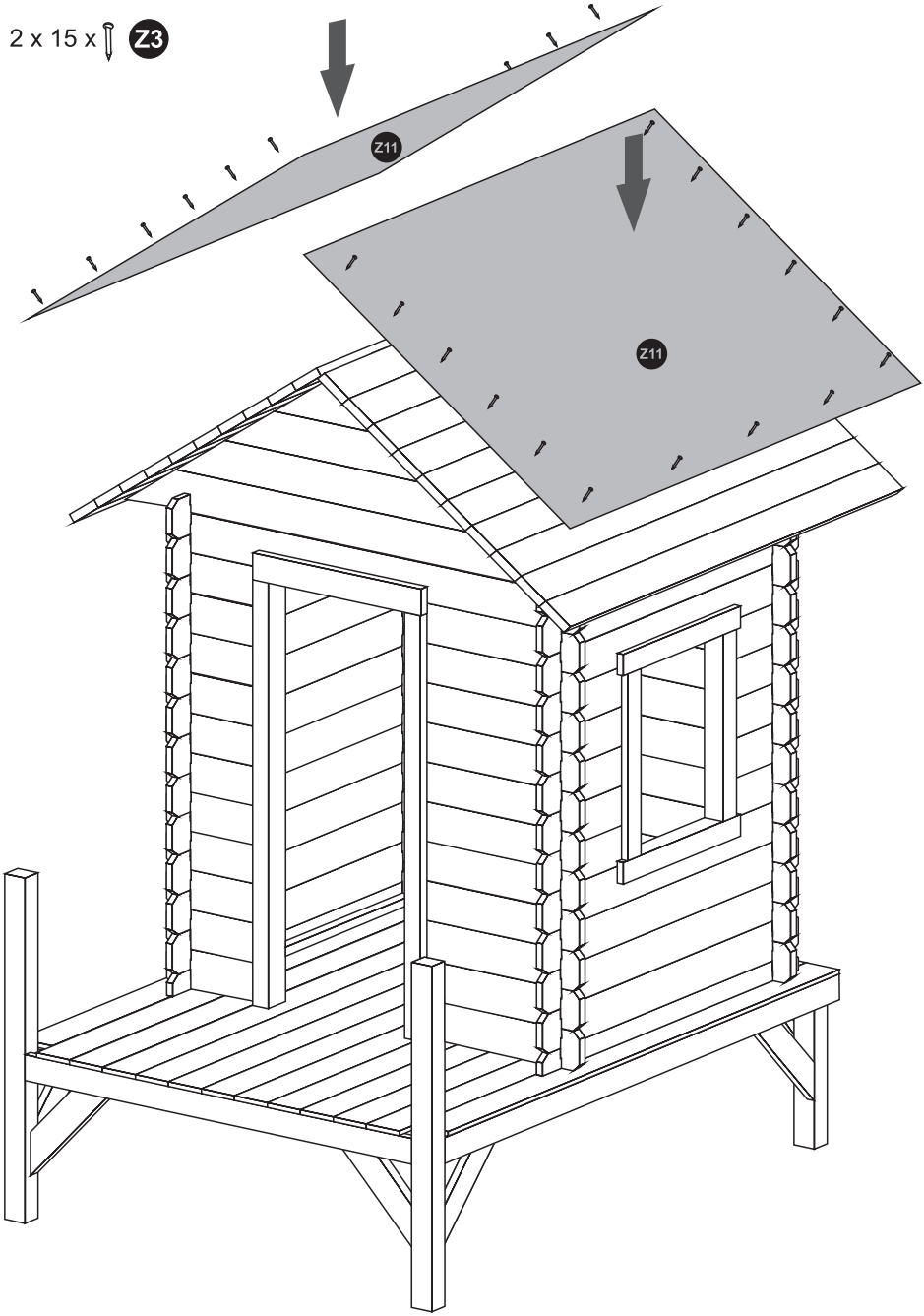
2 x 15 x Z3
Z11
Z11

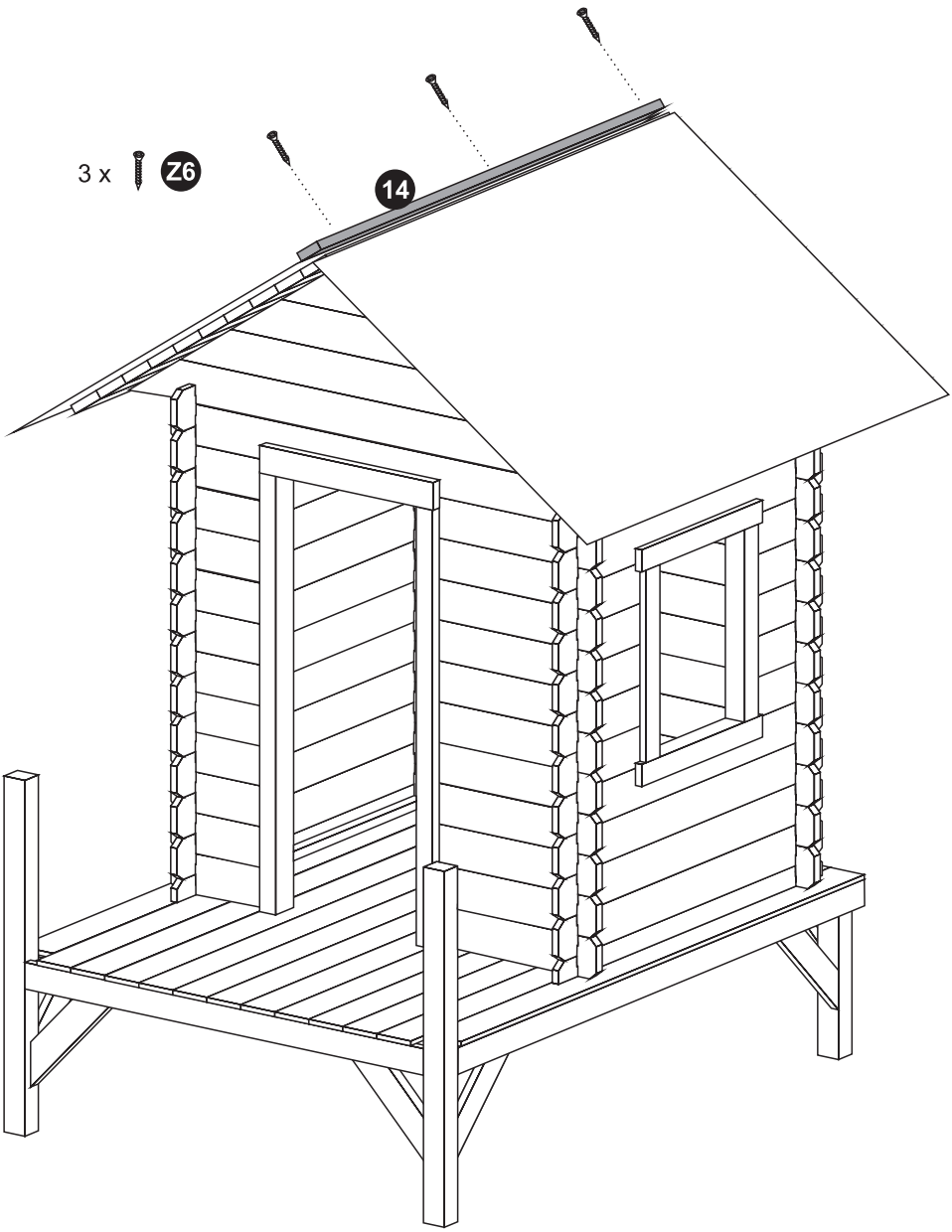
3 x
Z6
14

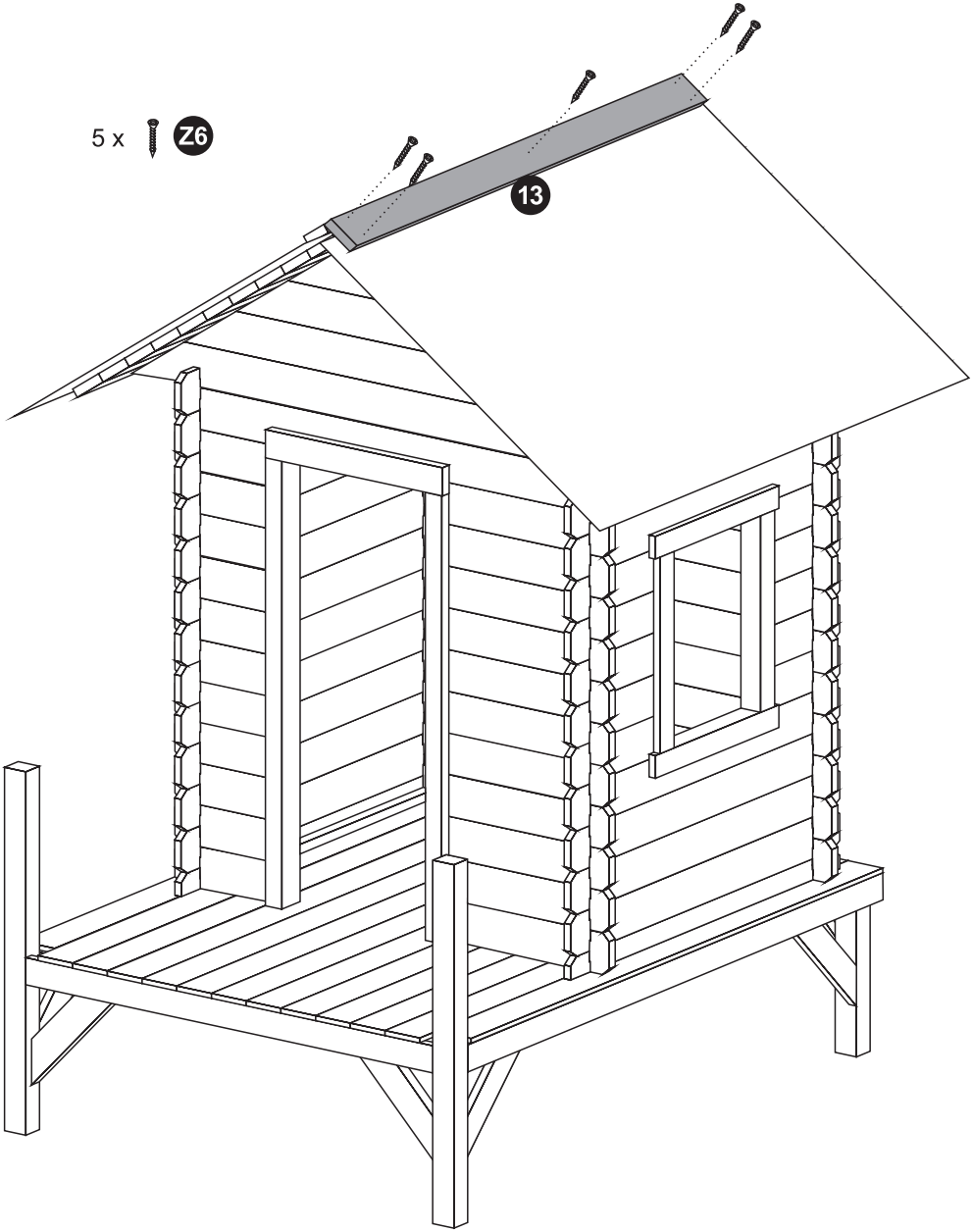
5 x
Z6
13

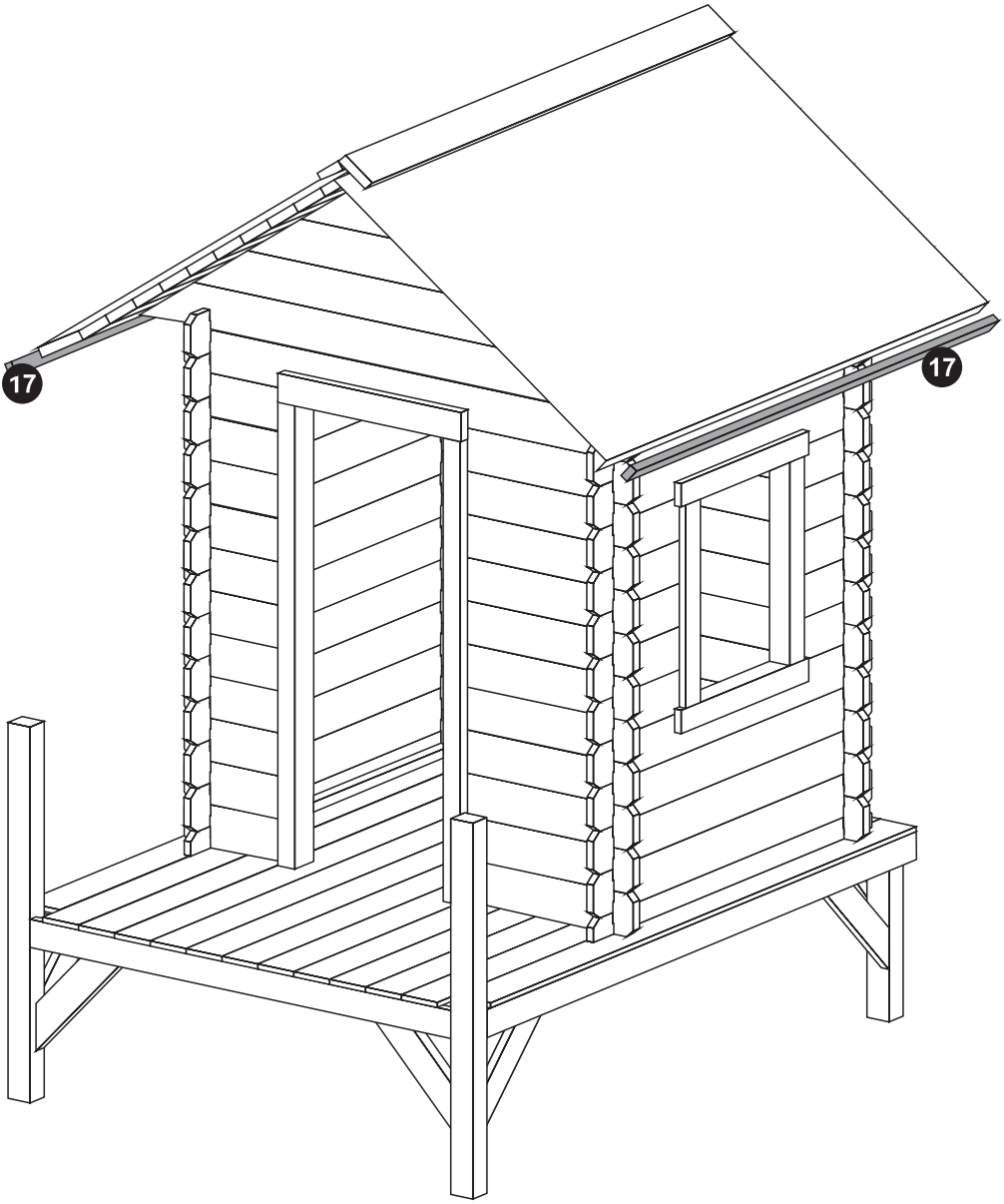
17
17

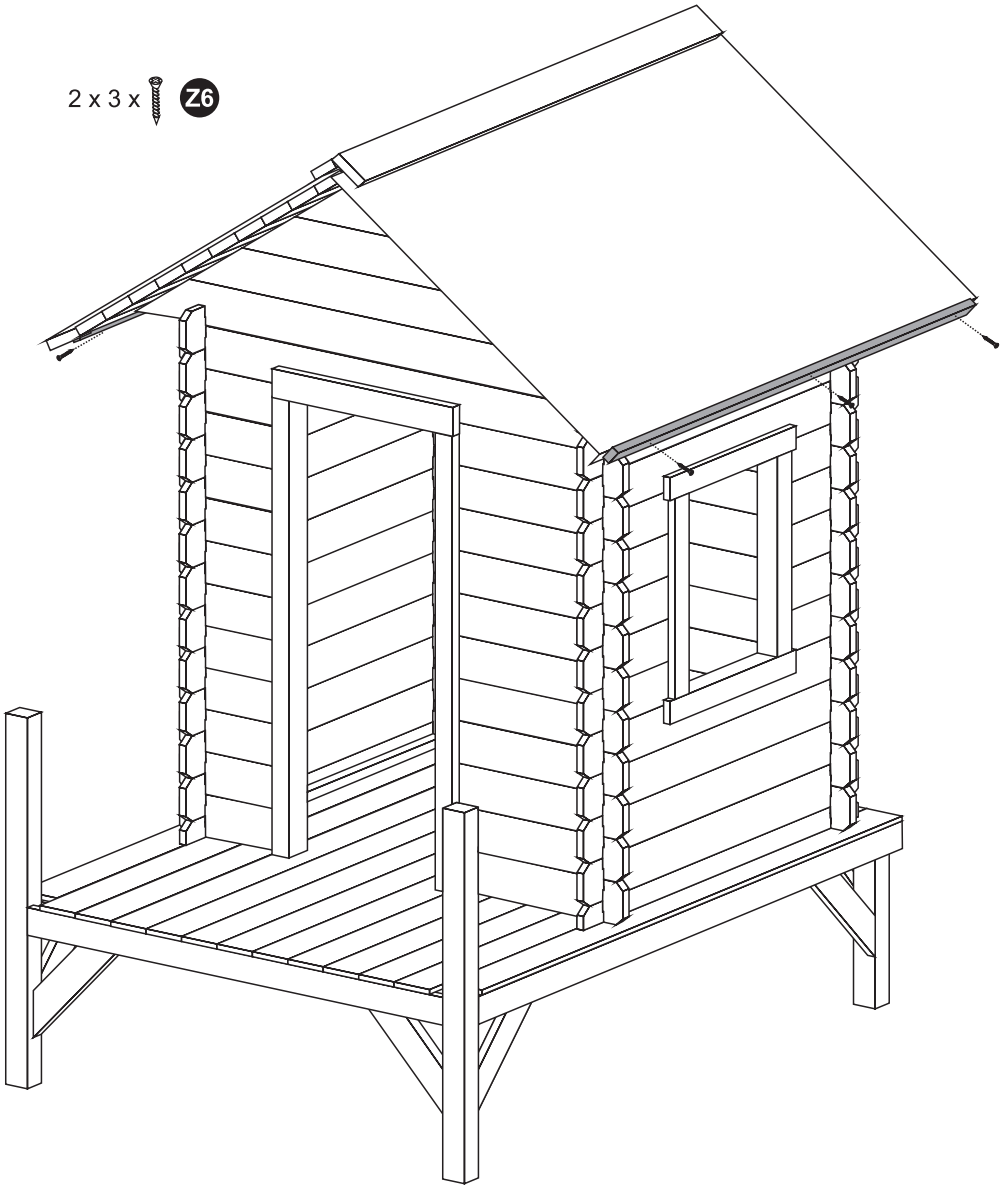
2 x 3 x
Z6

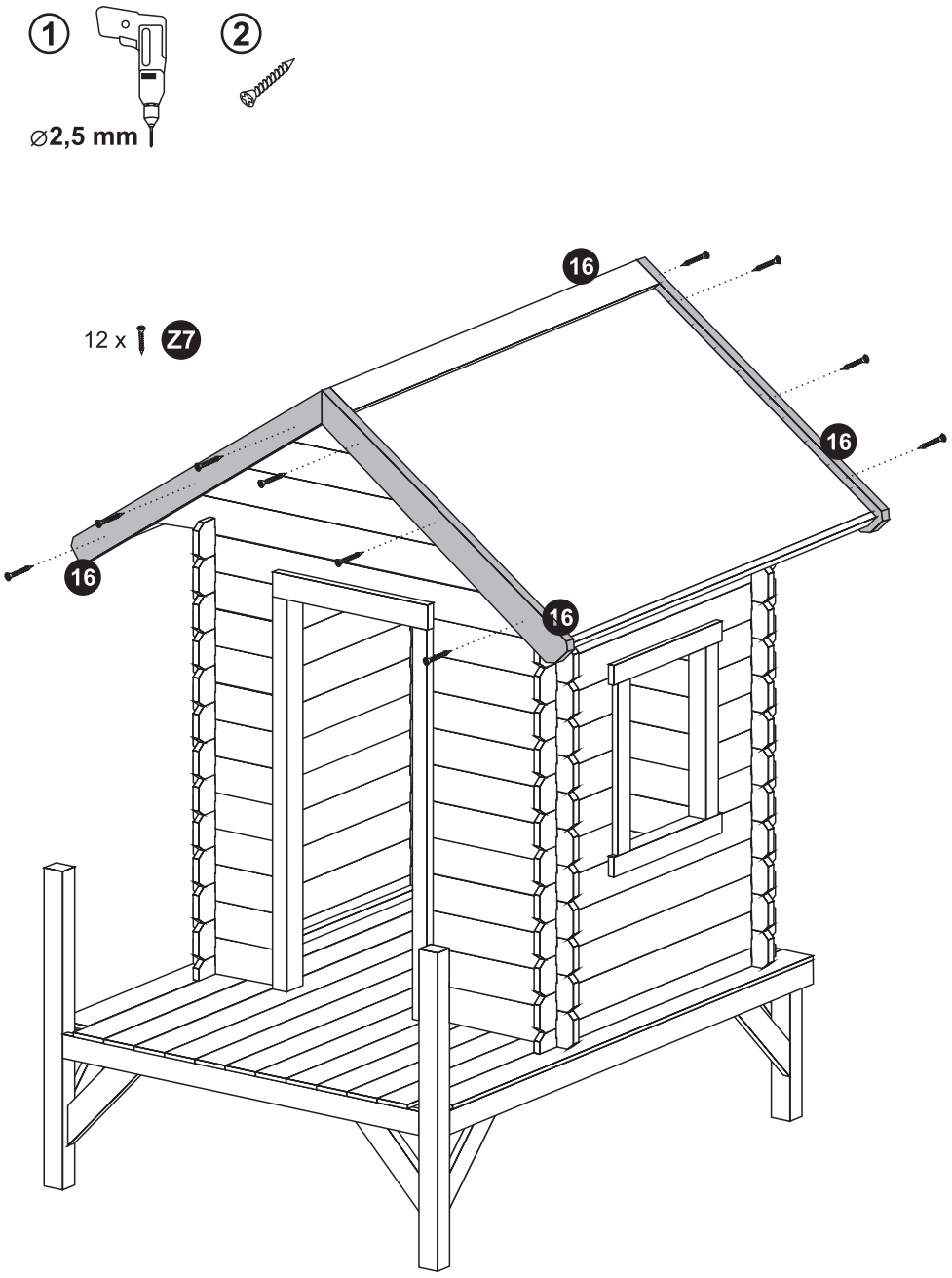
1
2
⌀2,5 mm
12 x Z7
16
16
16

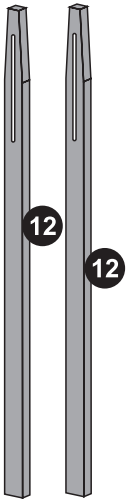
12
12

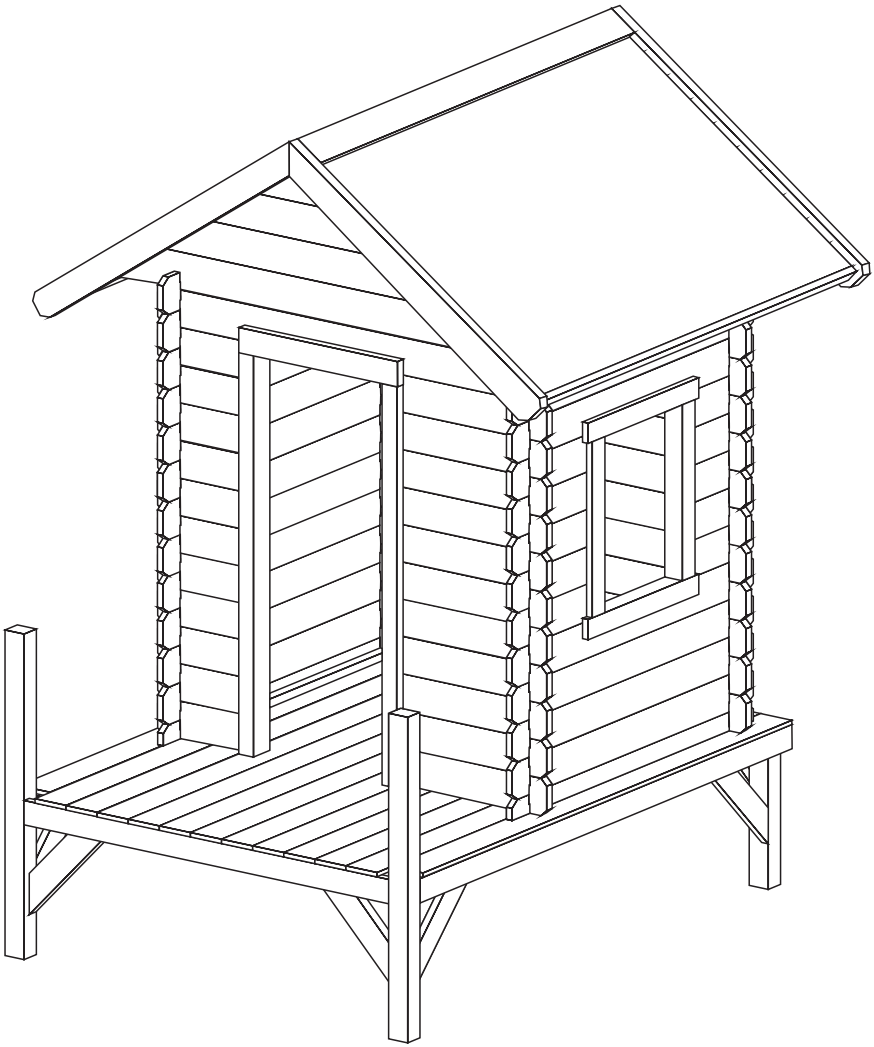

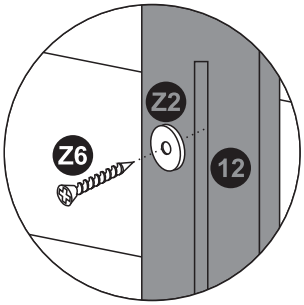

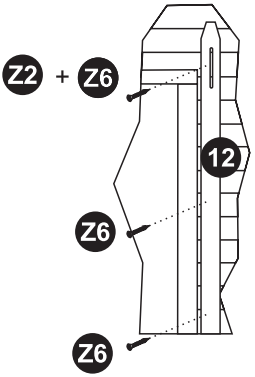

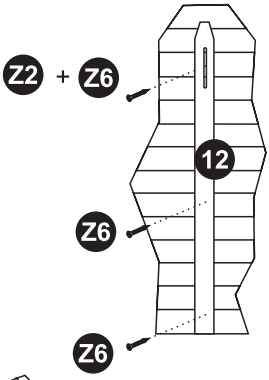

2 x Z2

6 x Z6

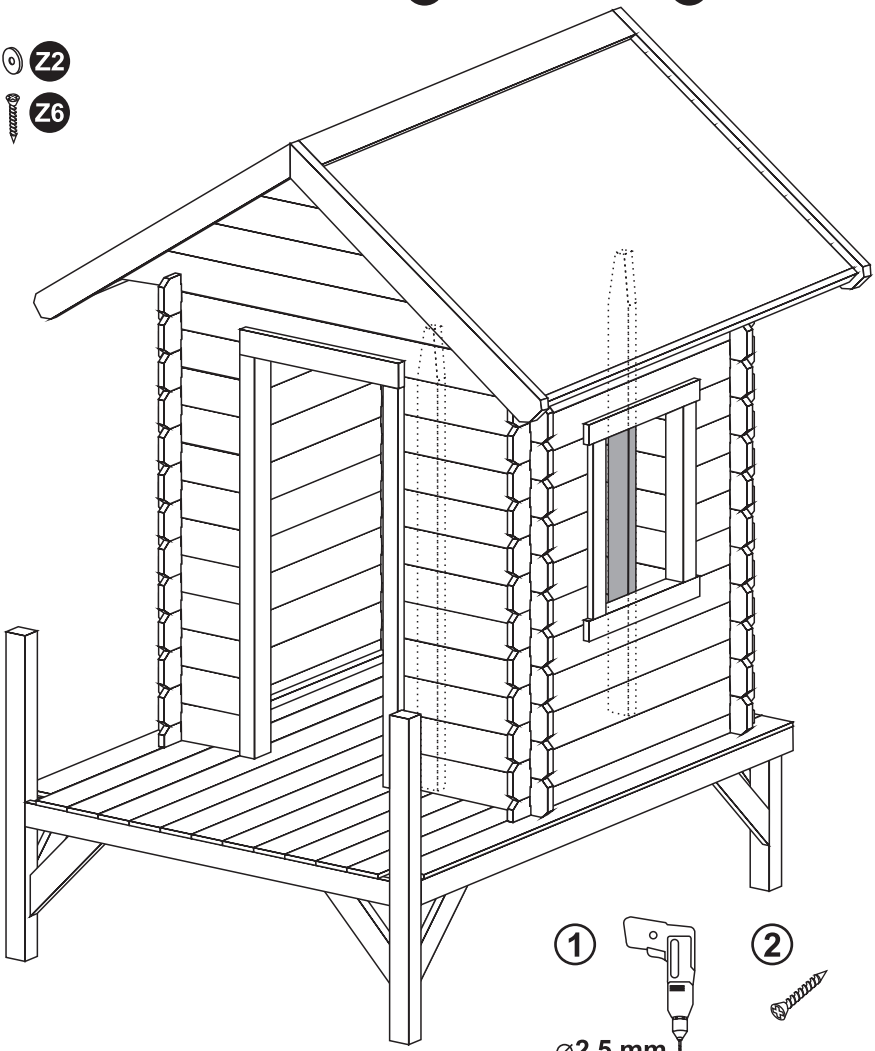

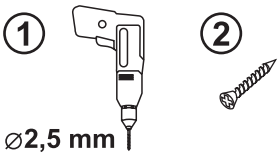

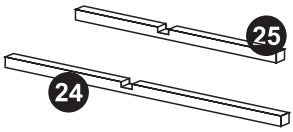

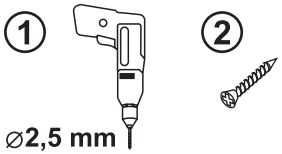

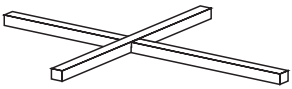

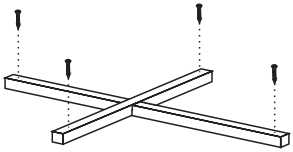

4 x Z6

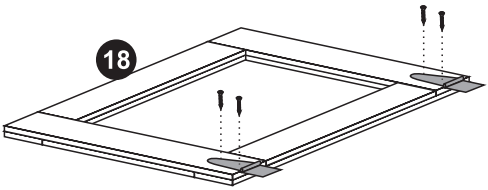

4 x Z1

8 x Z5

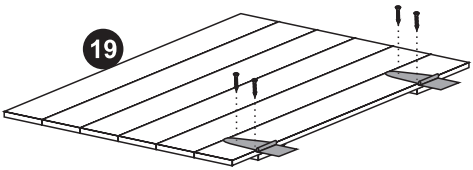

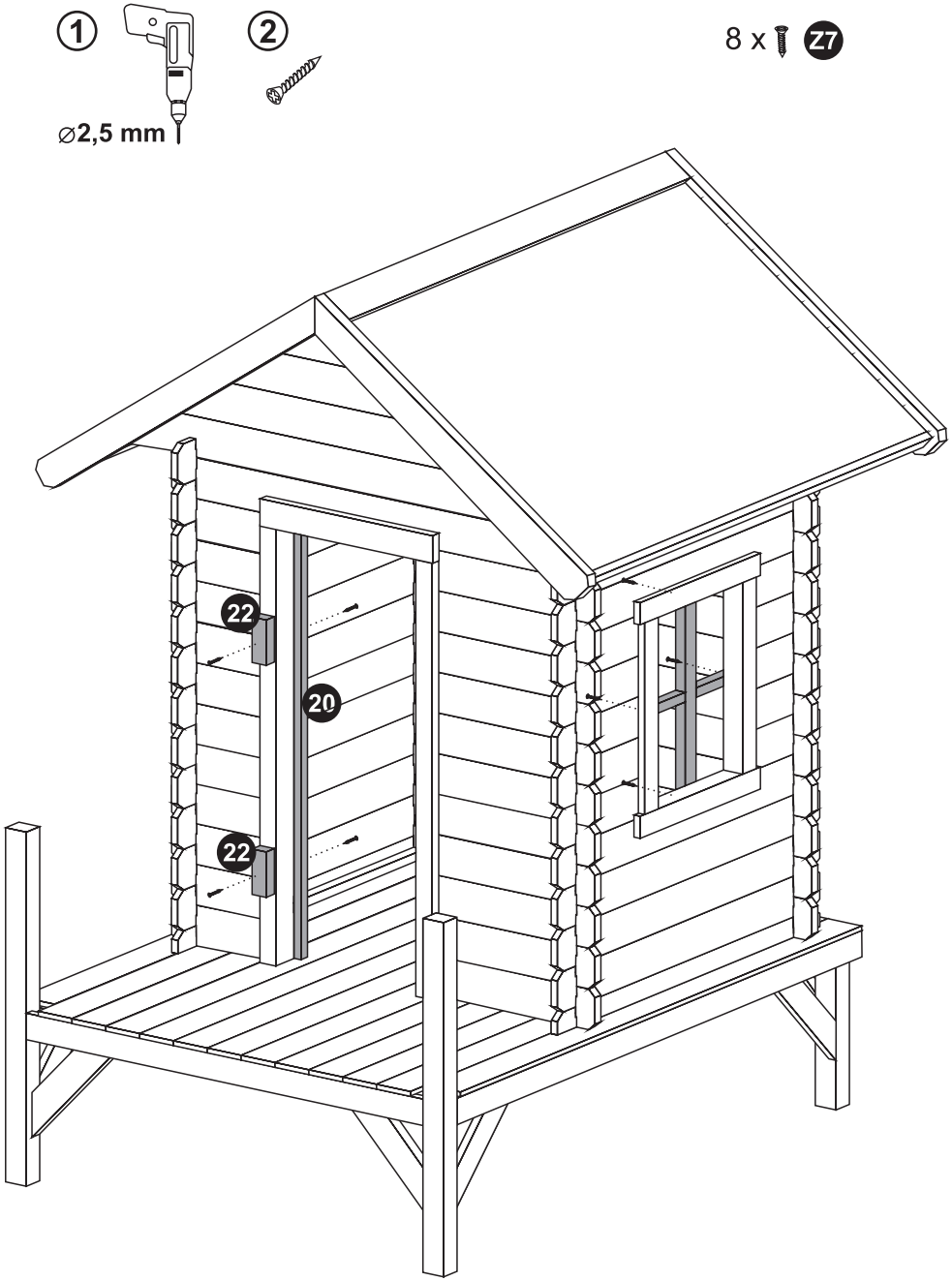
1
⌀2,5 mm
2
8 x Z7
22
20
22

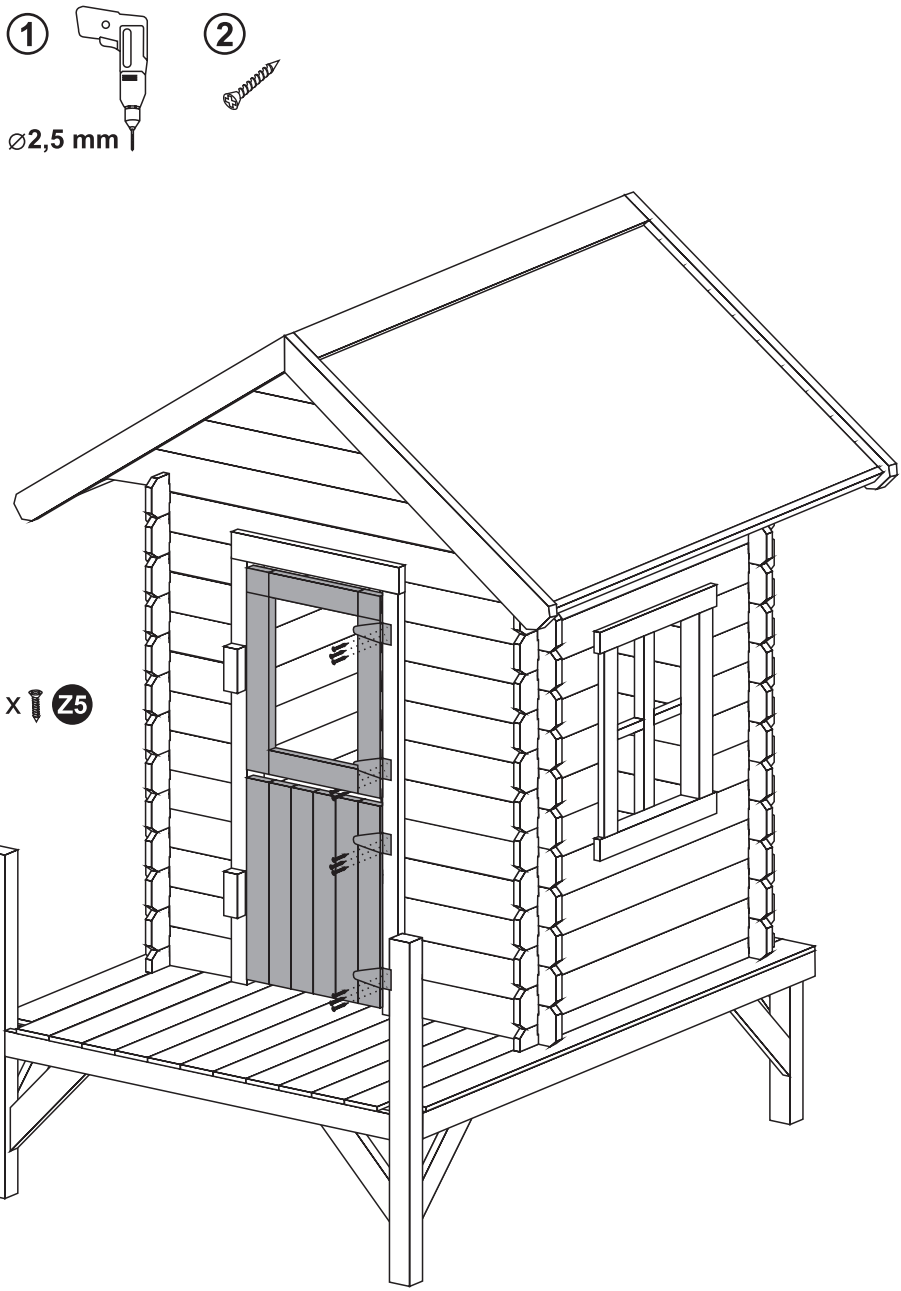
1
2
⌀2,5 mm
12 x
Z5

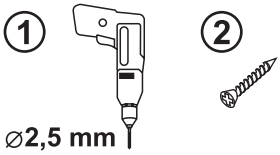

4 x Z7

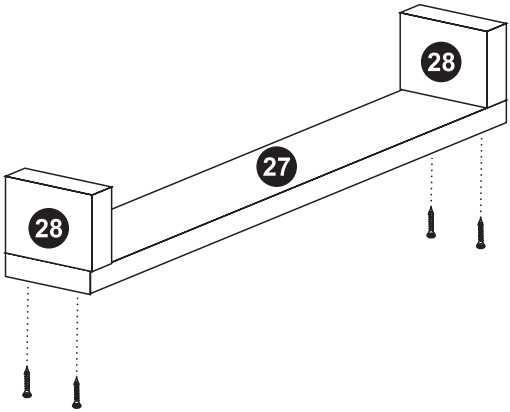

5 x Z7

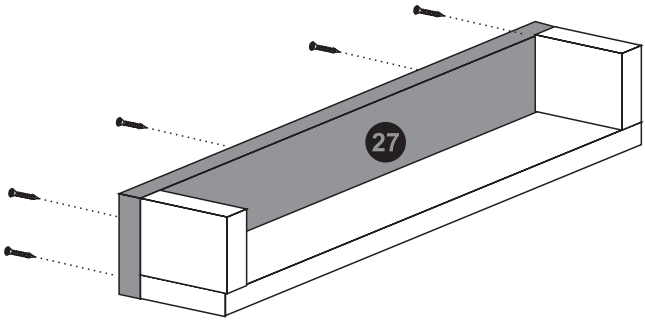

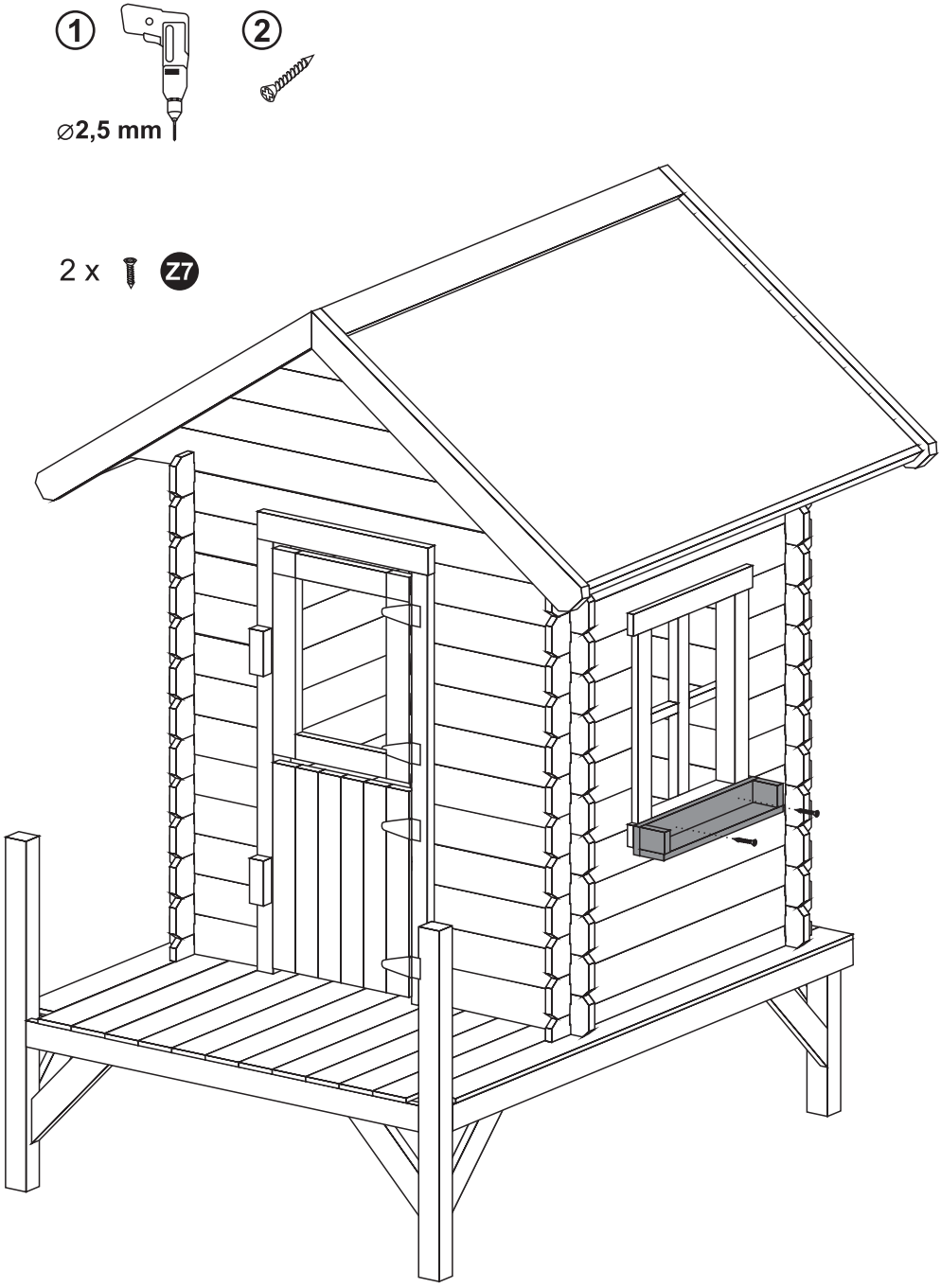
1
2
⌀2,5 mm
2 x
Z7

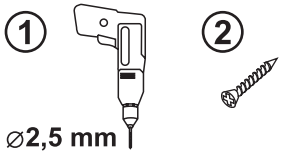

6 x Z7

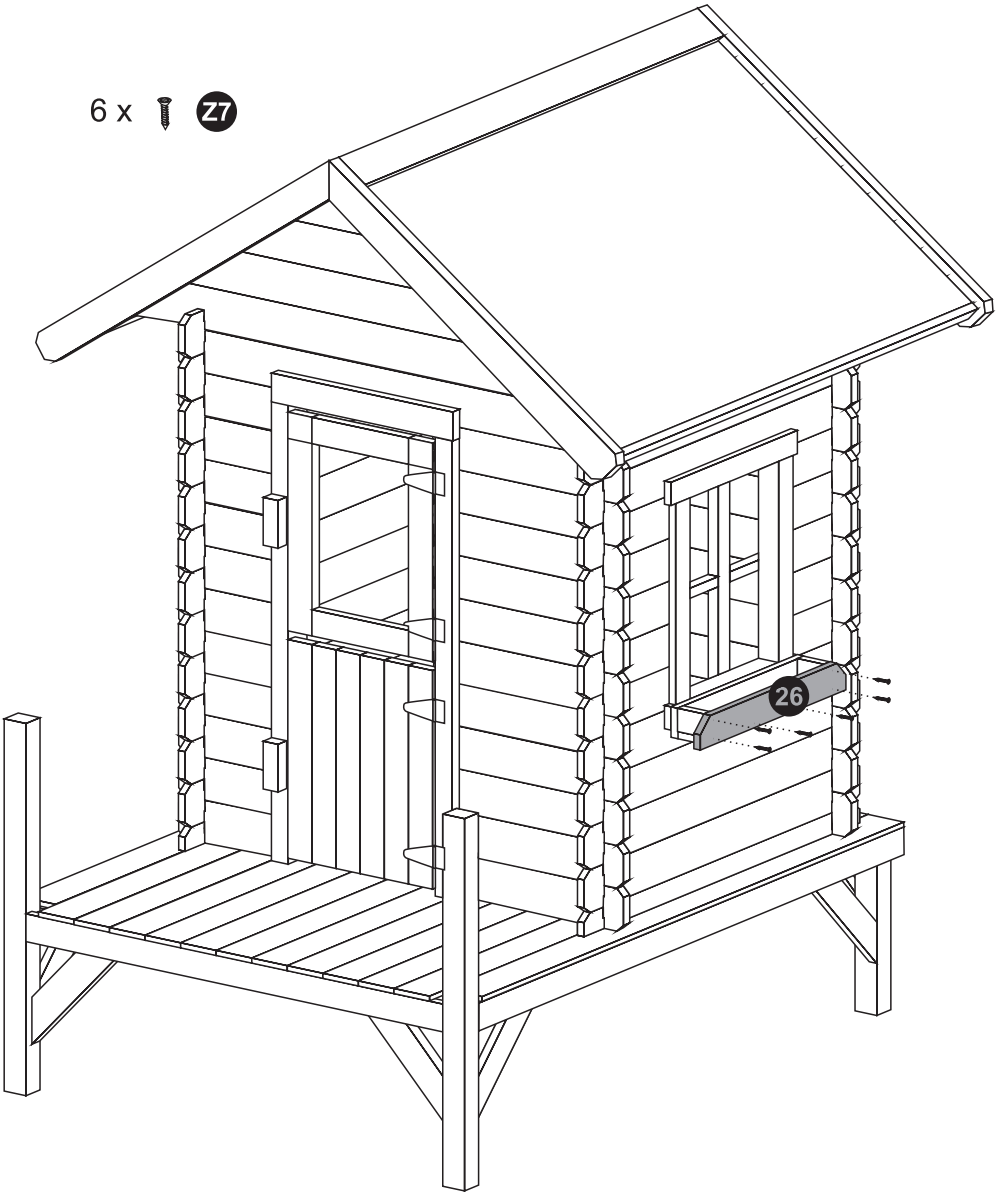

8 x Z9

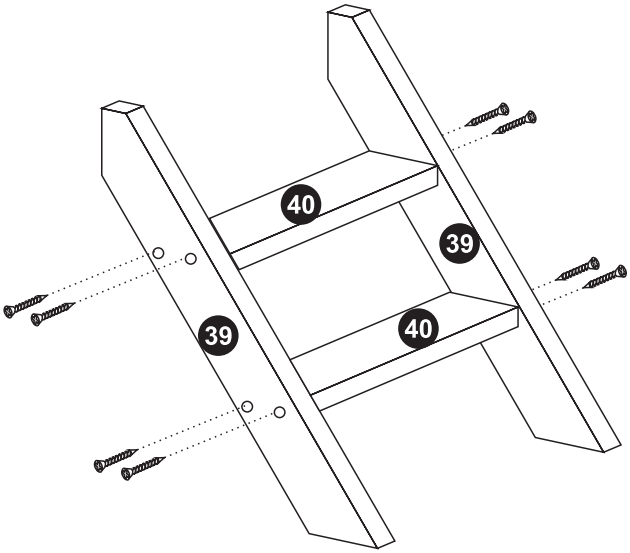

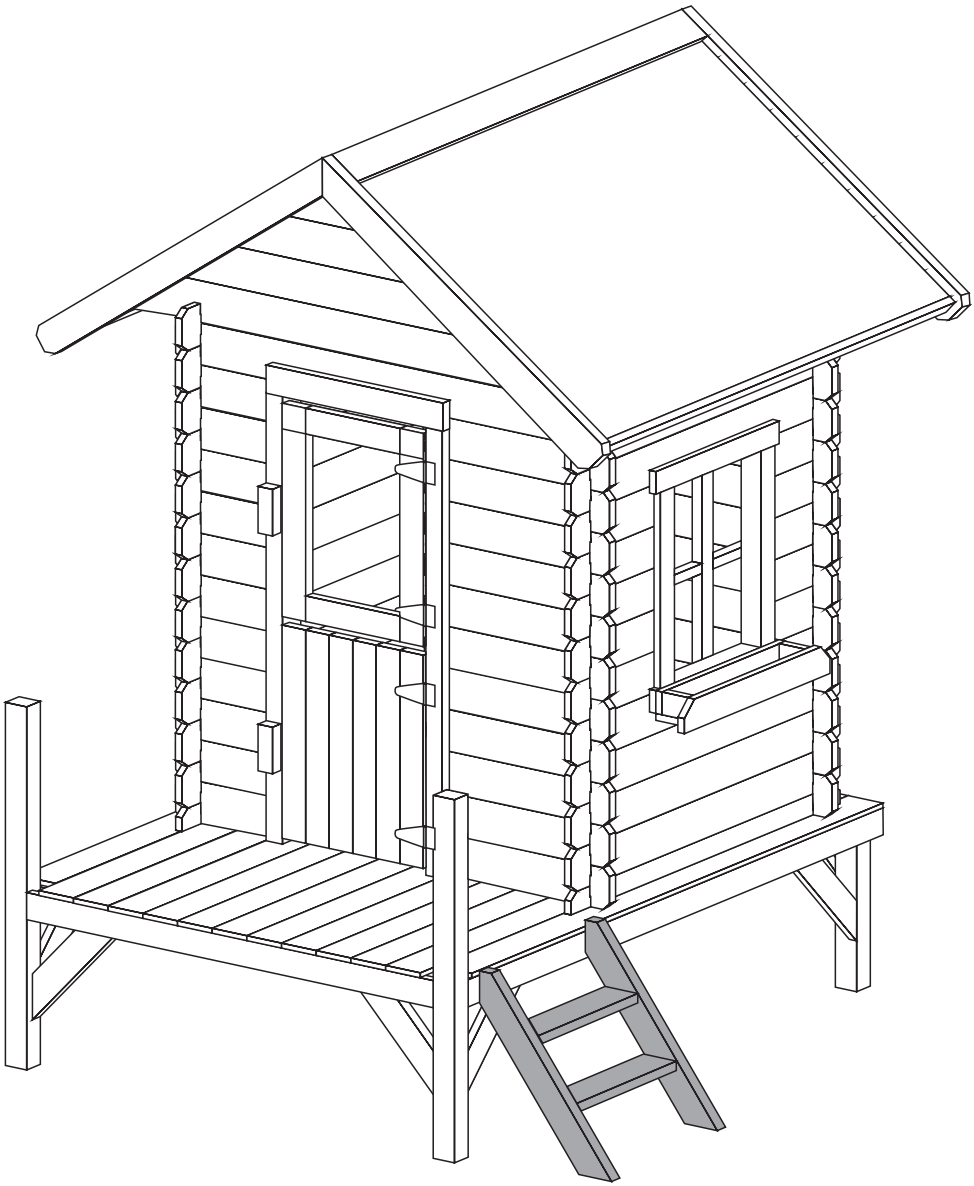

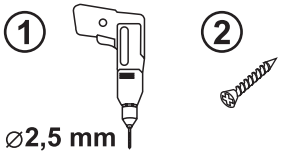

2 x Z8

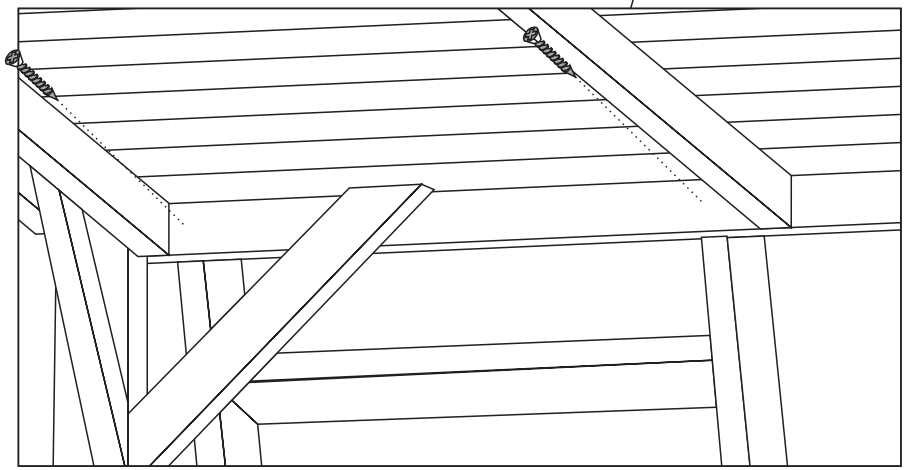

40 x Z9

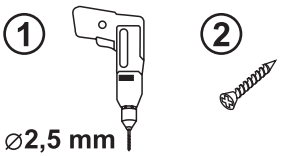

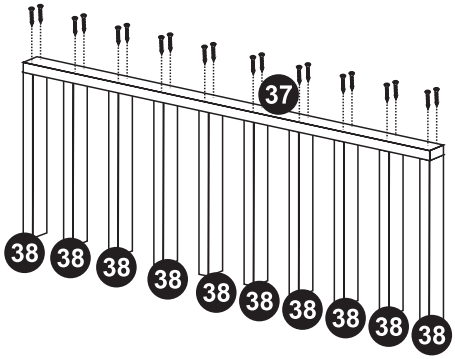

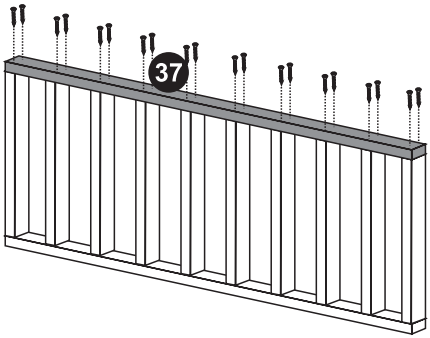

7 x Z9

① ⌀2,5 mm

②
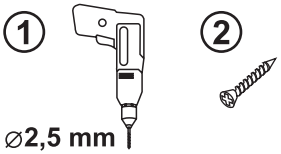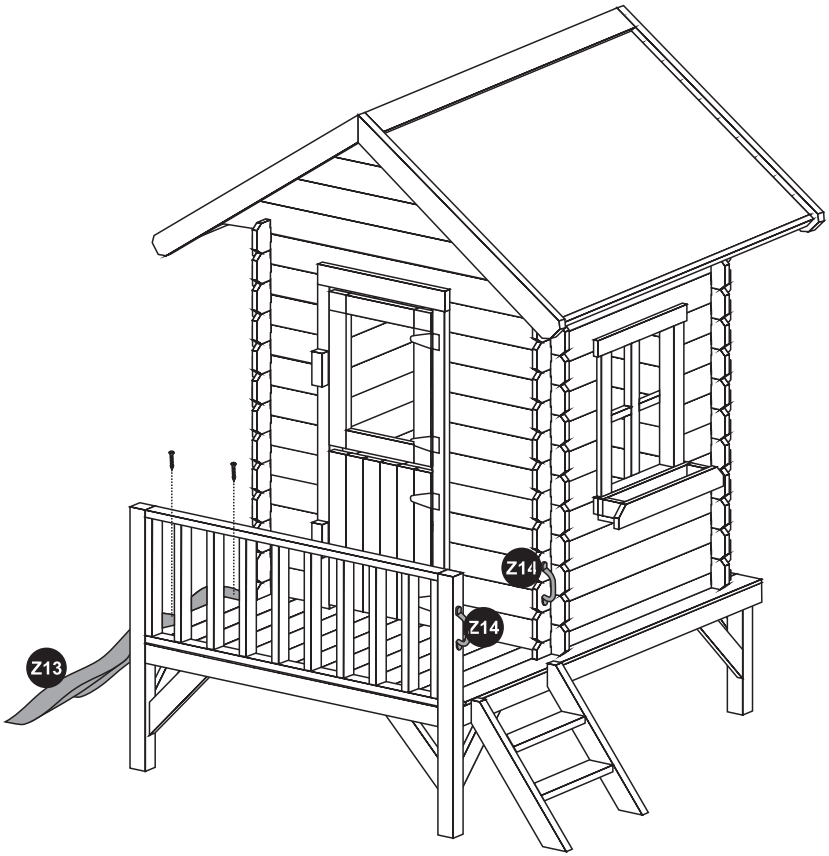
2 x Z12